ПРОТОКОЛ ХОДА СОРЕВНОВАНИЙ

Межрегиональный спортивный фестиваль по тхэквондо ВТФ "СИЛА ДУХА" среди юношей и девушек

09-11 октября 2026 г. Воронежская область, Новоусманский р-н, п. Отрадное, улица 50 лет Октября, 41А (СОК Молодежный)

Весовая категория: Девушки 29 кг

10.10.2026 (День 2) Площадка 1

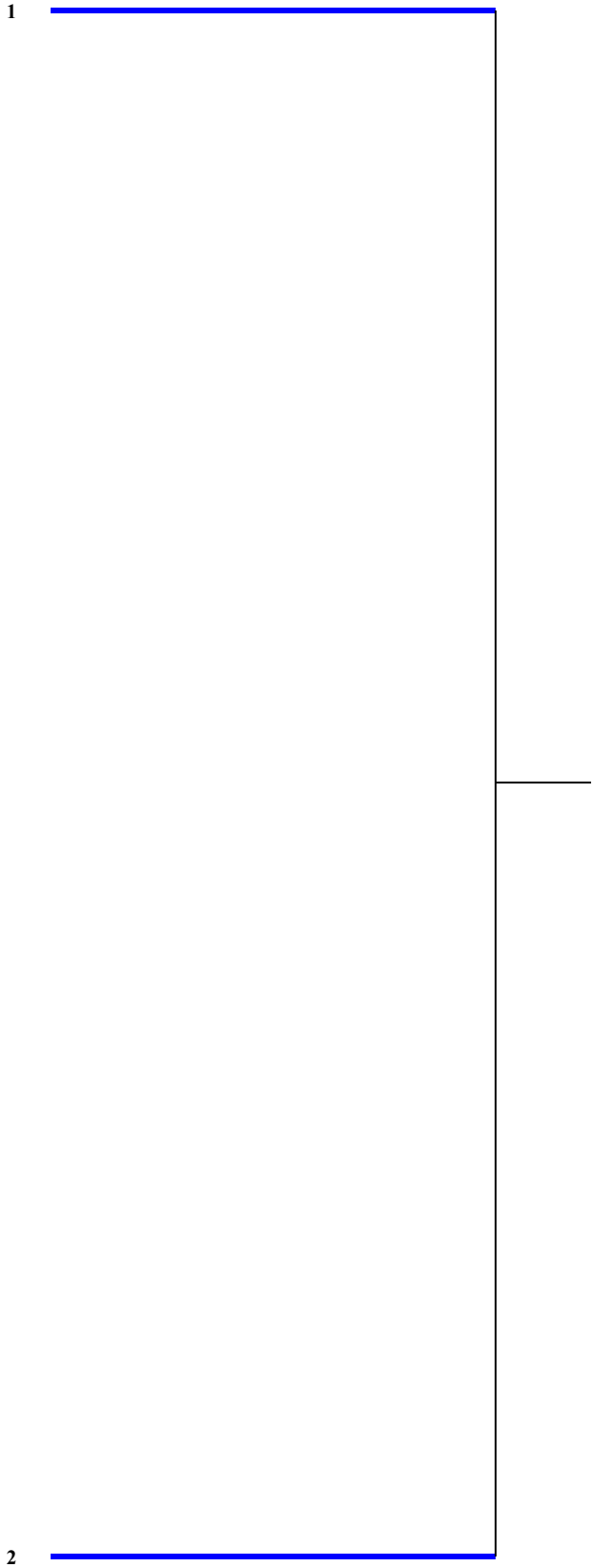

I	
II	
III	
III	

Председатель судейской коллегии _____

Главный секретарь _____

ПРОТОКОЛ ХОДА СОРЕВНОВАНИЙ

Межрегиональный спортивный фестиваль по тхэквондо ВТФ "СИЛА ДУХА" среди юношей и девушек

09-11 октября 2026 г. Воронежская область, Новоусманский р-н, п. Отрадное, улица 50 лет Октября, 41А (СОК Молодежный)

Весовая категория: Девушки 33 кг

10.10.2026 (День 2) Площадка 1

1 Подина Ульяна Антоновна (Моисеев В.К. Моисеева А.С.)

2

I	
II	
III	
III	

Председатель судейской коллегии _____

Главный секретарь _____

ПРОТОКОЛ ХОДА СОРЕВНОВАНИЙ

Межрегиональный спортивный фестиваль по тхэквондо ВТФ "СИЛА ДУХА" среди юношей и девушек

09-11 октября 2026 г. Воронежская область, Новоусманский р-н, п. Отрадное, улица 50 лет Октября, 41А (СОК Молодежный)

Весовая категория: Девушки 37 кг

10.10.2026 (День 2) Площадка 1

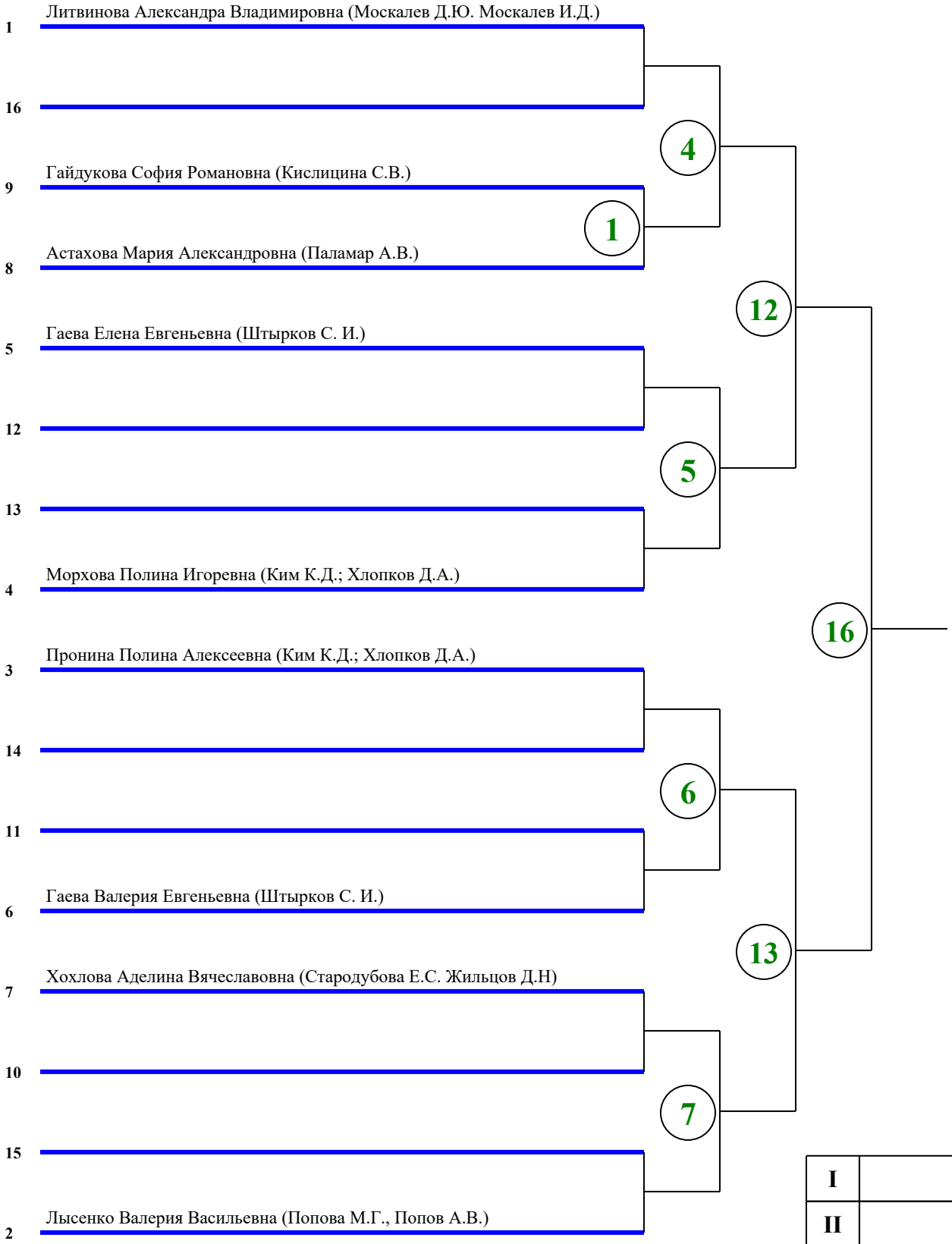

I	
II	
III	
III	

Председатель судейской коллегии _____

Главный секретарь _____

ПРОТОКОЛ ХОДА СОРЕВНОВАНИЙ

Межрегиональный спортивный фестиваль по тхэквондо ВТФ "СИЛА ДУХА" среди юношей и девушек

09-11 октября 2026 г. Воронежская область, Новоусманский р-н, п. Отрадное, улица 50 лет Октября, 41А (СОК Молодежный)

Весовая категория: Девушки 41 кг

10.10.2026 (День 2) Площадка 1

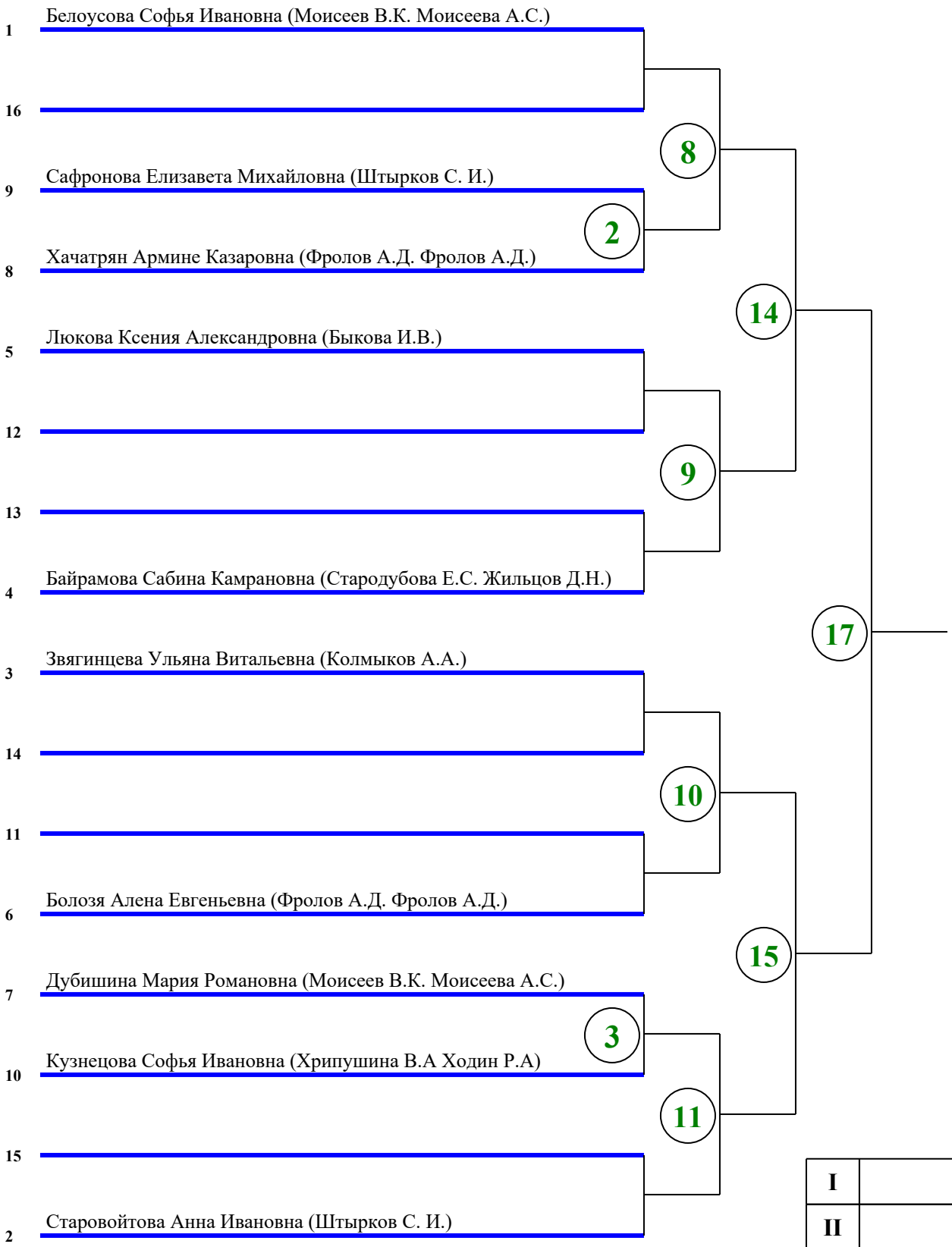

I	
II	
III	
III	

Председатель судейской коллегии _____

Главный секретарь _____

ПРОТОКОЛ ХОДА СОРЕВНОВАНИЙ

Межрегиональный спортивный фестиваль по тхэквондо ВТФ "СИЛА ДУХА" среди юношей и девушек

09-11 октября 2026 г. Воронежская область, Новоусманский р-н, п. Отрадное, улица 50 лет Октября, 41А (СОК Молодежный)

Весовая категория: Девушки 44 кг

10.10.2026 (День 2) Площадка 2

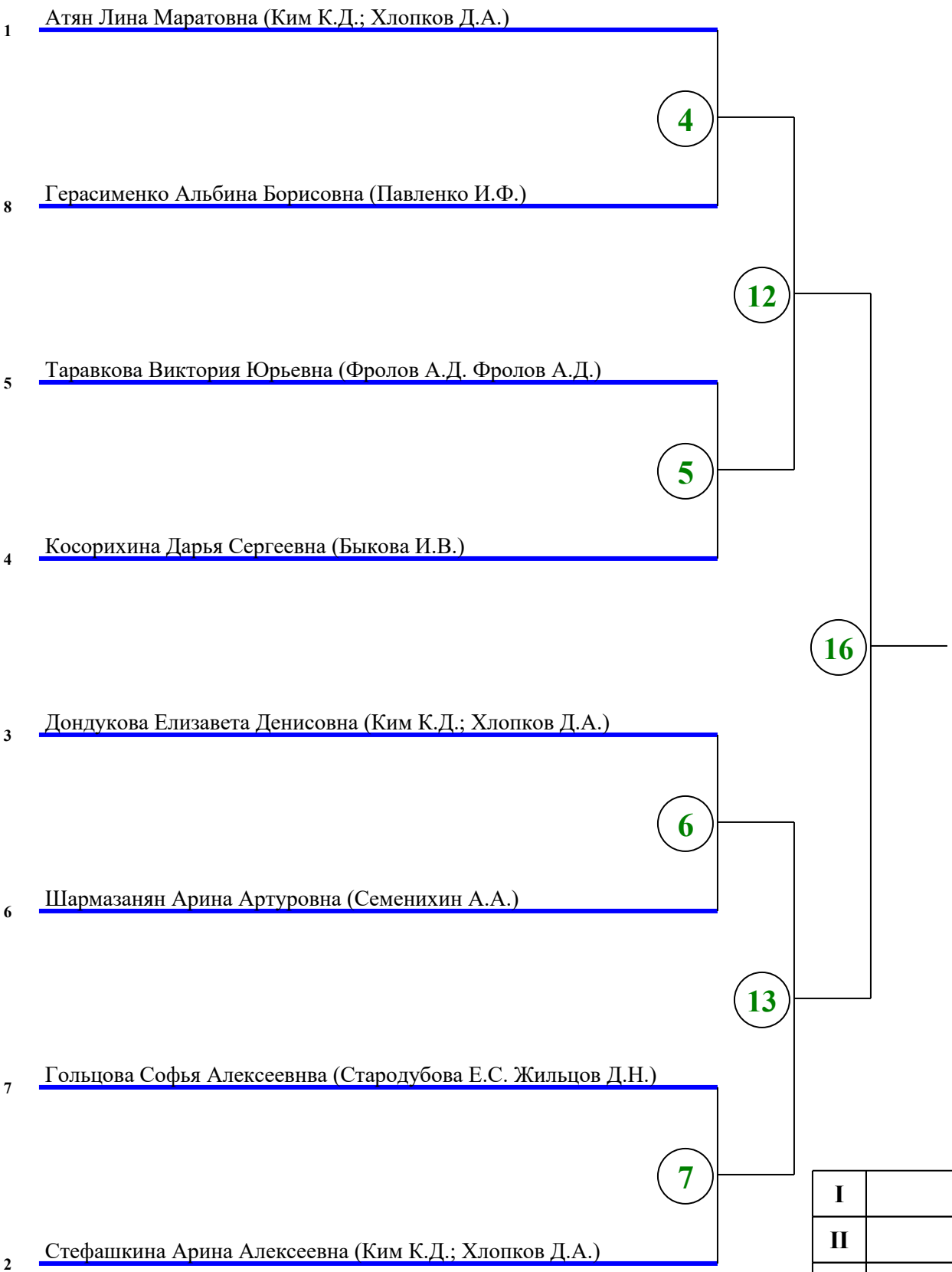

I	
II	
III	
III	

Председатель судейской коллегии _____

Главный секретарь _____

ПРОТОКОЛ ХОДА СОРЕВНОВАНИЙ

Межрегиональный спортивный фестиваль по тхэквондо ВТФ "СИЛА ДУХА" среди юношей и девушек

09-11 октября 2026 г. Воронежская область, Новоусманский р-н, п. Отрадное, улица 50 лет Октября, 41А (СОК Молодежный)

Весовая категория: Девушки 47 кг

10.10.2026 (День 2) Площадка 2

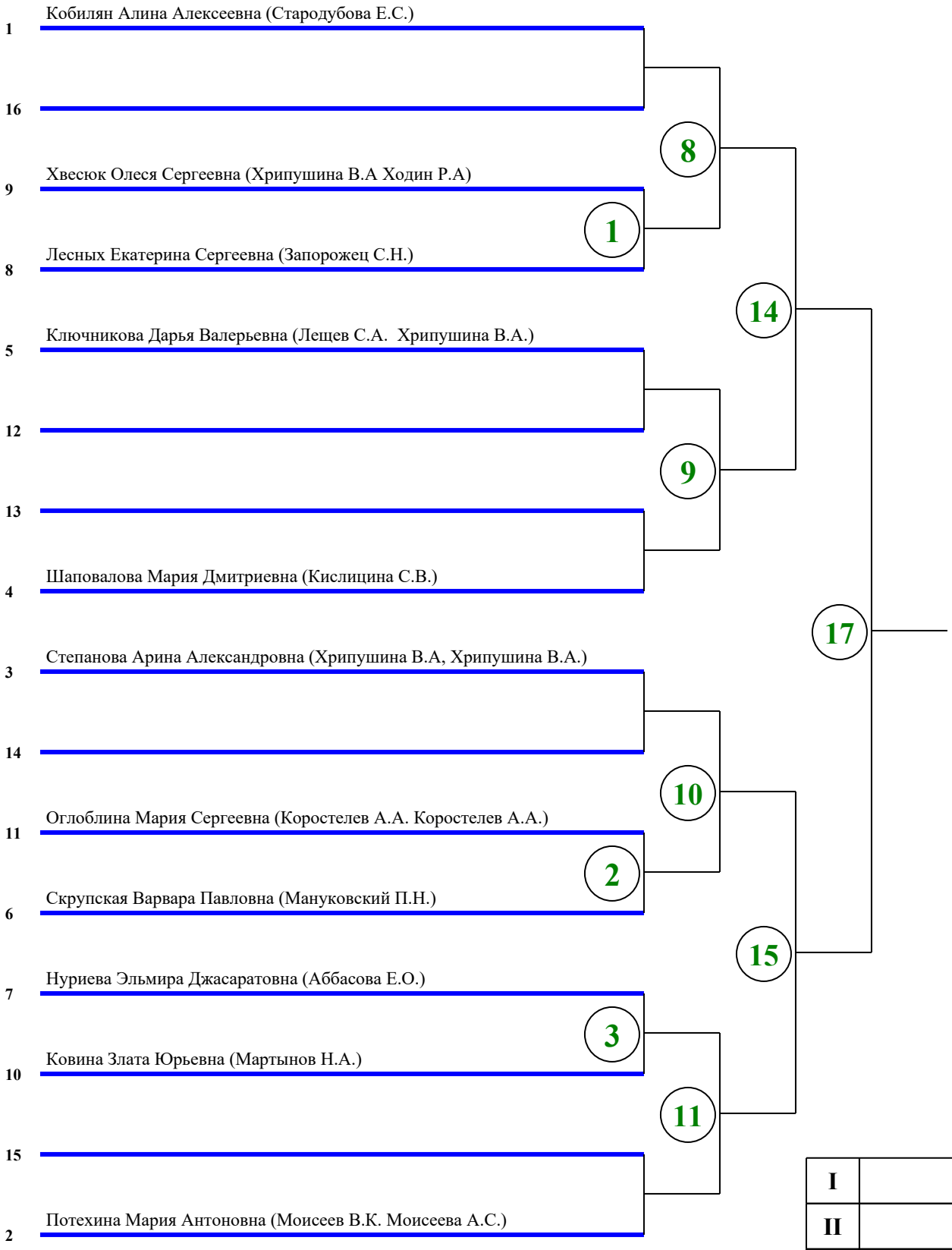

I	
II	
III	
III	

Председатель судейской коллегии _____

Главный секретарь _____

ПРОТОКОЛ ХОДА СОРЕВНОВАНИЙ

Межрегиональный спортивный фестиваль по тхэквондо ВТФ "СИЛА ДУХА" среди юношей и девушек

09-11 октября 2026 г. Воронежская область, Новоусманский р-н, п. Отрадное, улица 50 лет Октября, 41А (СОК Молодежный)

Весовая категория: Девушки 51 кг

10.10.2026 (День 2) Площадка 3

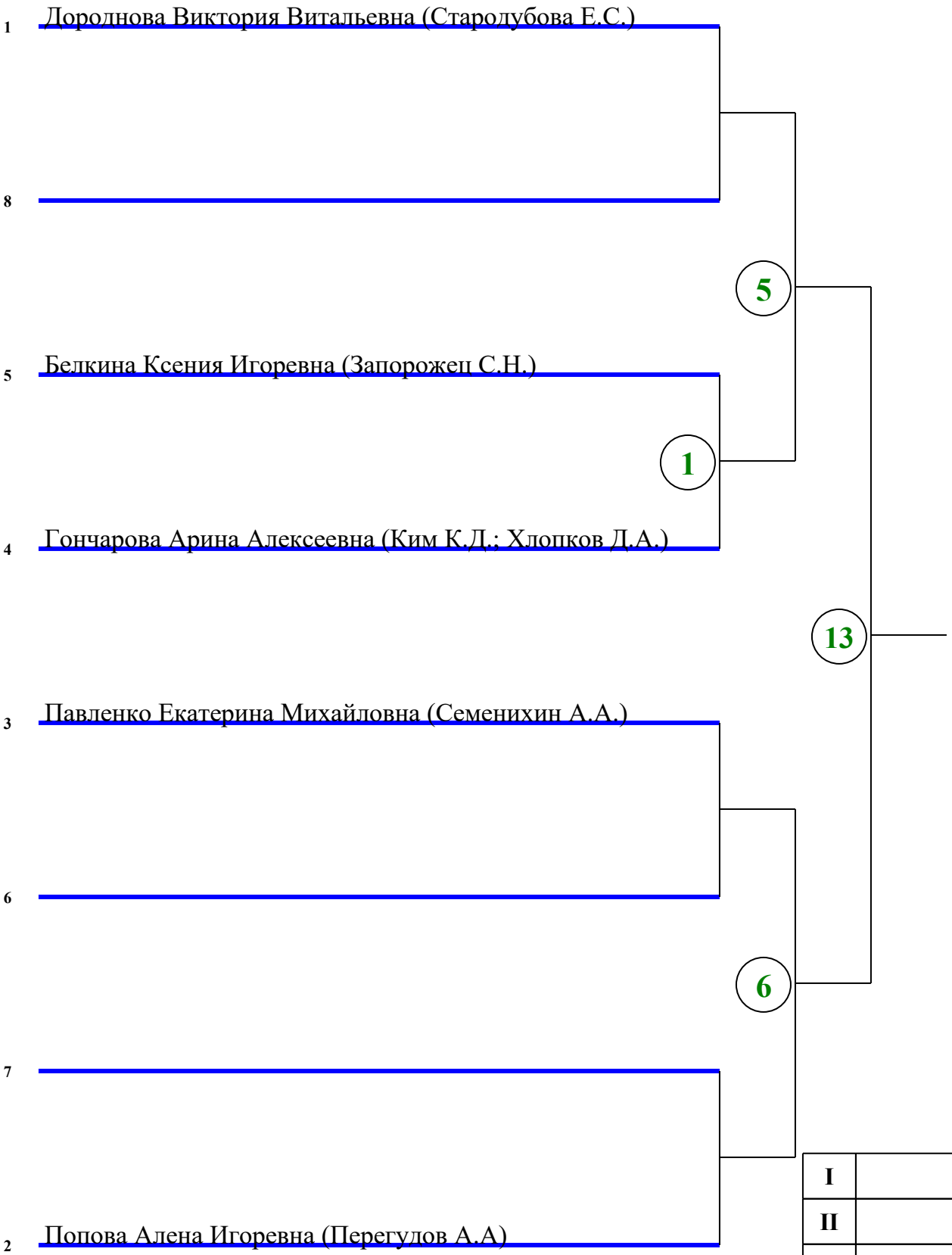

I	
II	
III	
III	

Председатель судейской коллегии _____

Главный секретарь _____

ПРОТОКОЛ ХОДА СОРЕВНОВАНИЙ

Межрегиональный спортивный фестиваль по тхэквондо ВТФ "СИЛА ДУХА" среди юношей и девушек

09-11 октября 2026 г. Воронежская область, Новоусманский р-н, п. Отрадное, улица 50 лет Октября, 41А (СОК Молодежный)

Весовая категория: Девушки 55 кг

10.10.2026 (День 2) Площадка 3

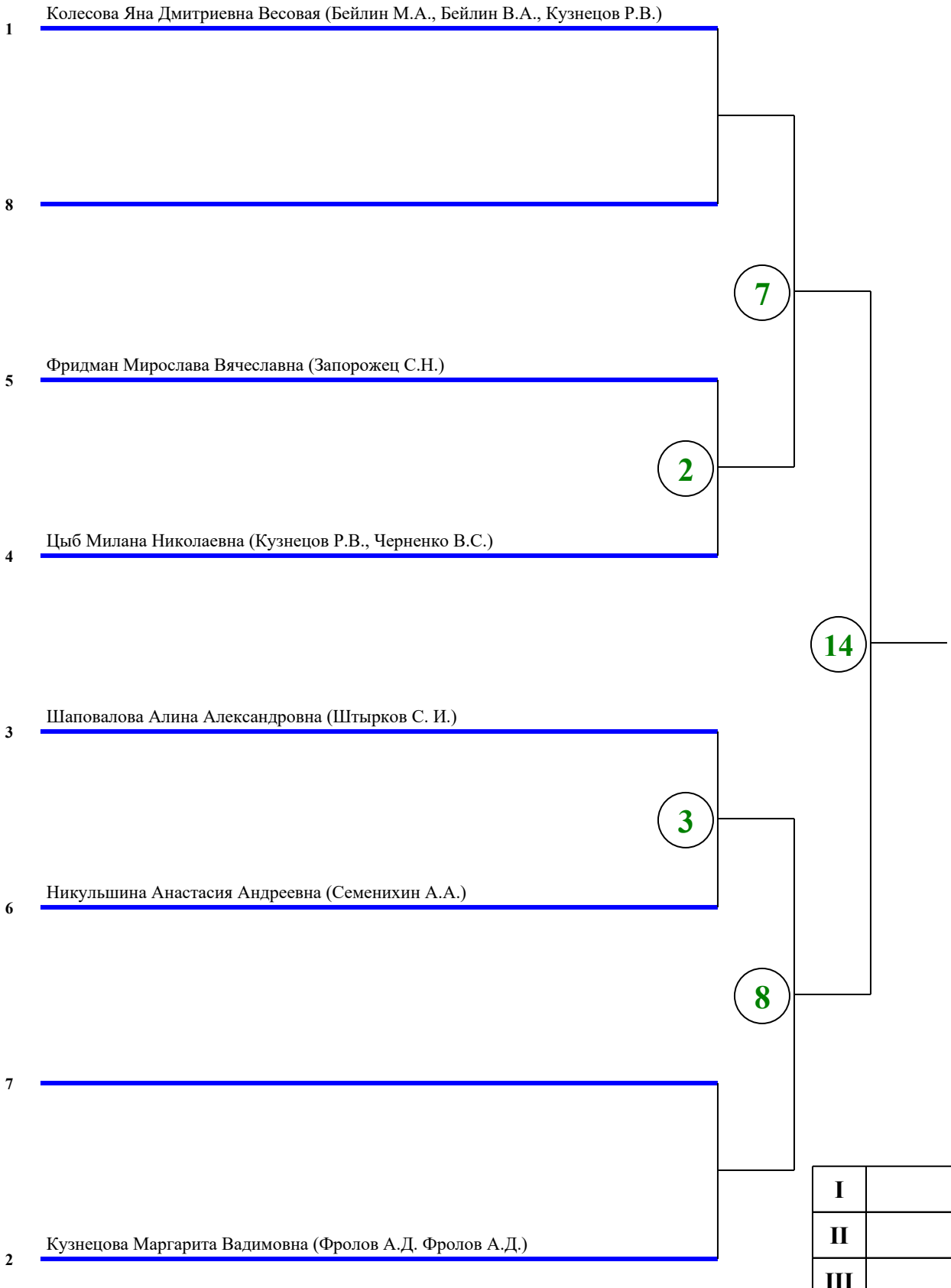

I	
II	
III	
III	

Председатель судейской коллегии _____

Главный секретарь _____

ПРОТОКОЛ ХОДА СОРЕВНОВАНИЙ

Межрегиональный спортивный фестиваль по тхэквондо ВТФ "СИЛА ДУХА" среди юношей и девушек

09-11 октября 2026 г. Воронежская область, Новоусманский р-н, п. Отрадное, улица 50 лет Октября, 41А (СОК Молодежный)

Весовая категория: Девушки 59 кг

10.10.2026 (День 2) Площадка 3

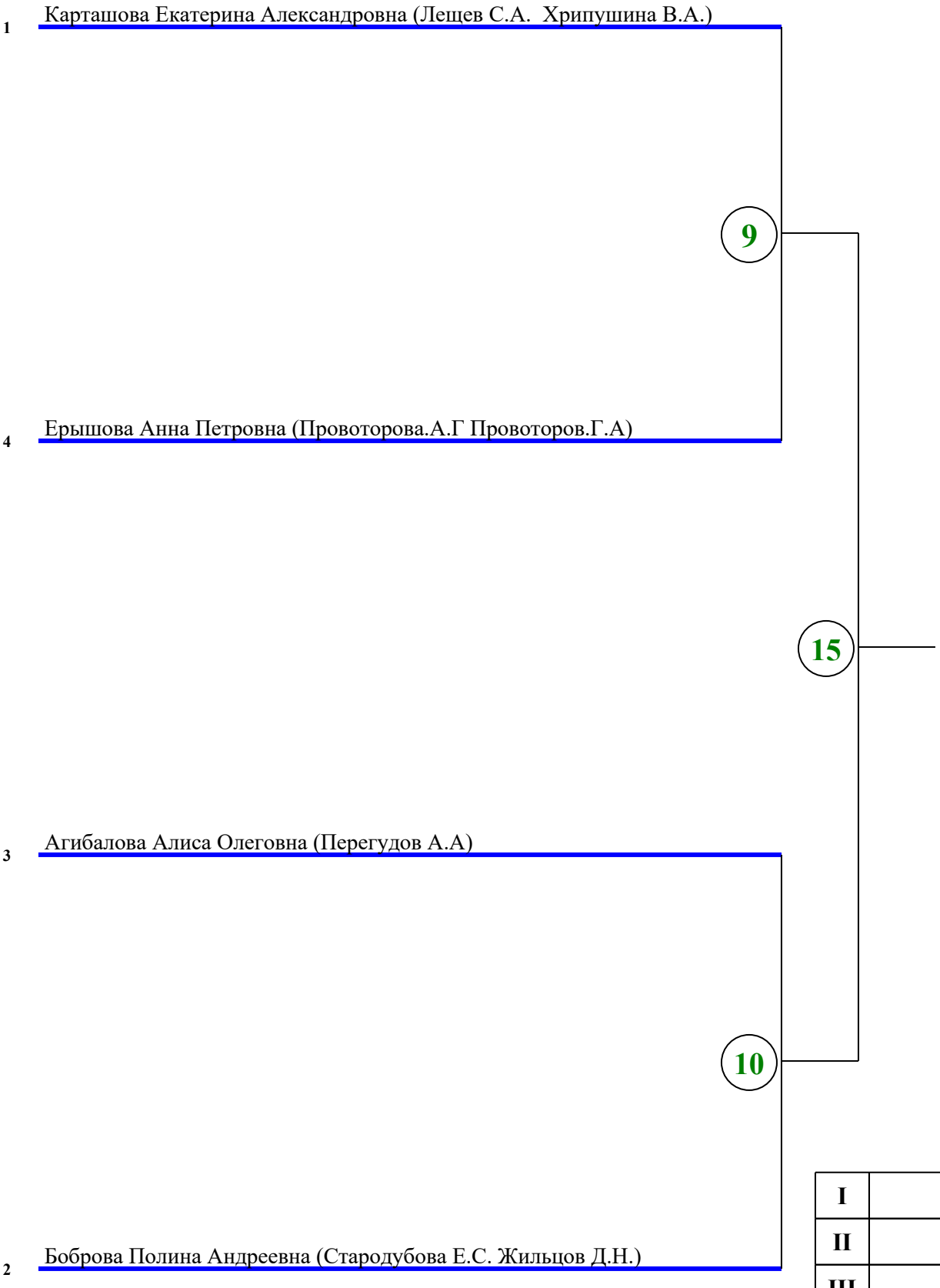

I	
II	
III	
III	

Председатель судейской коллегии _____

Главный секретарь _____

ПРОТОКОЛ ХОДА СОРЕВНОВАНИЙ

Межрегиональный спортивный фестиваль по тхэквондо ВТФ "СИЛА ДУХА" среди юношей и девушек

09-11 октября 2026 г. Воронежская область, Новоусманский р-н, п. Отрадное, улица 50 лет Октября, 41А (СОК Молодежный)

Весовая категория: Девушки 59+ кг

10.10.2026 (День 2) Площадка 3

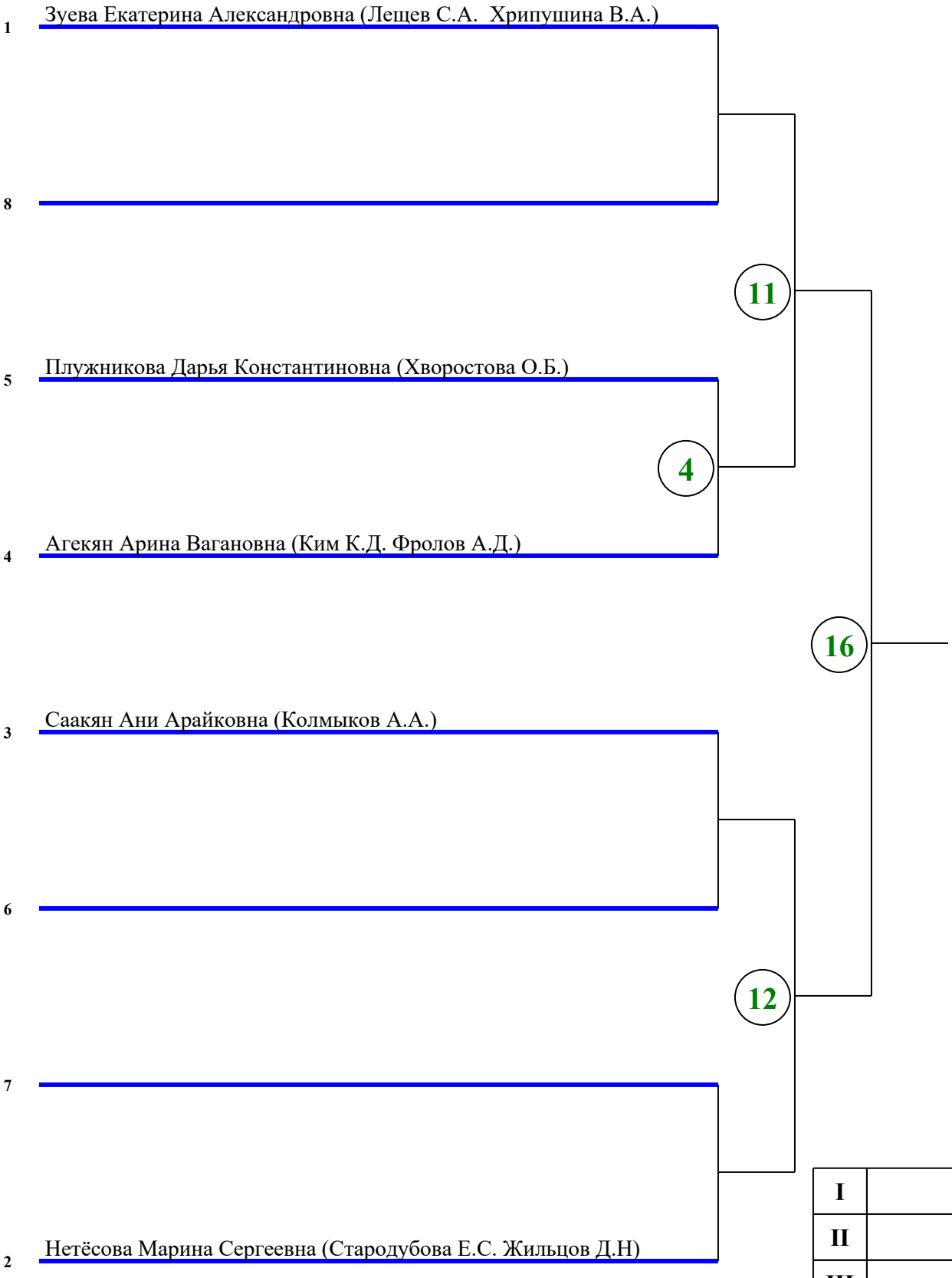

I	
II	
III	
III	

Председатель судейской коллегии _____

Главный секретарь _____