ПРОТОКОЛ ХОДА СОРЕВНОВАНИЙ

Всероссийские соревнования по тхэквондо ВТФ "Кубок КБИ Мангуста" (ЕКП № 2047540021059765) среди юниоров и юниорок 15-17 лет

30 октября-02 ноября 2026 г. Новосибирская область, г.Бердск

Весовая категория: Юниоры 45 кг

01.11.2026 (День 4) ПЛОЩАДКА 1

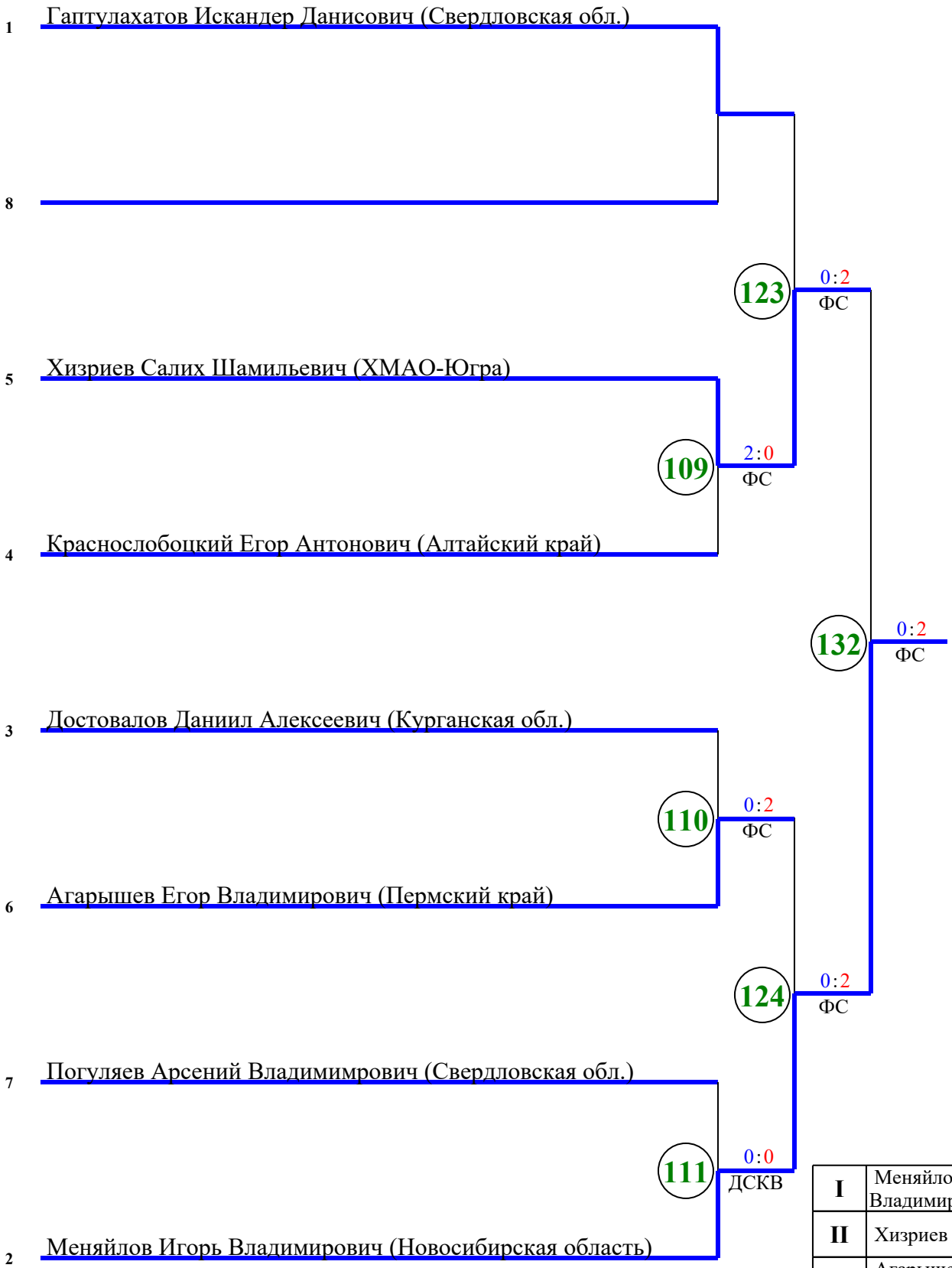

I	Меняйлов Игорь Владимирович
II	Хизриев Салих Шамильевич
III	Агарышев Егор Владимирович
III	Гаптулахатов Искандер Данисович

ОПР - остановка по решению рефери, РБ - победа по разнице баллов, ПП - победа по предпочтительности ВЗ - победа вследствии объявленных мер взыскания, ФС - победа по фин. счёту, ПДР - победа в доп. раунде ДСКВ - дисквалификация, СС - снятие спортсмена/травма

Главный судья _____Казакова Р.В.

Главный секретарь _____Косинцева Т.А.

ПРОТОКОЛ ХОДА СОРЕВНОВАНИЙ

Всероссийские соревнования по тхэквондо ВТФ "Кубок КБИ Мангуста" (ЕКП № 2047540021059765) среди юниоров и юниорок 15-17 лет

30 октября-02 ноября 2026 г. Новосибирская область, г.Бердск

Весовая категория: Юниоры 48 кг

01.11.2026 (День 4) ПЛОЩАДКА 1

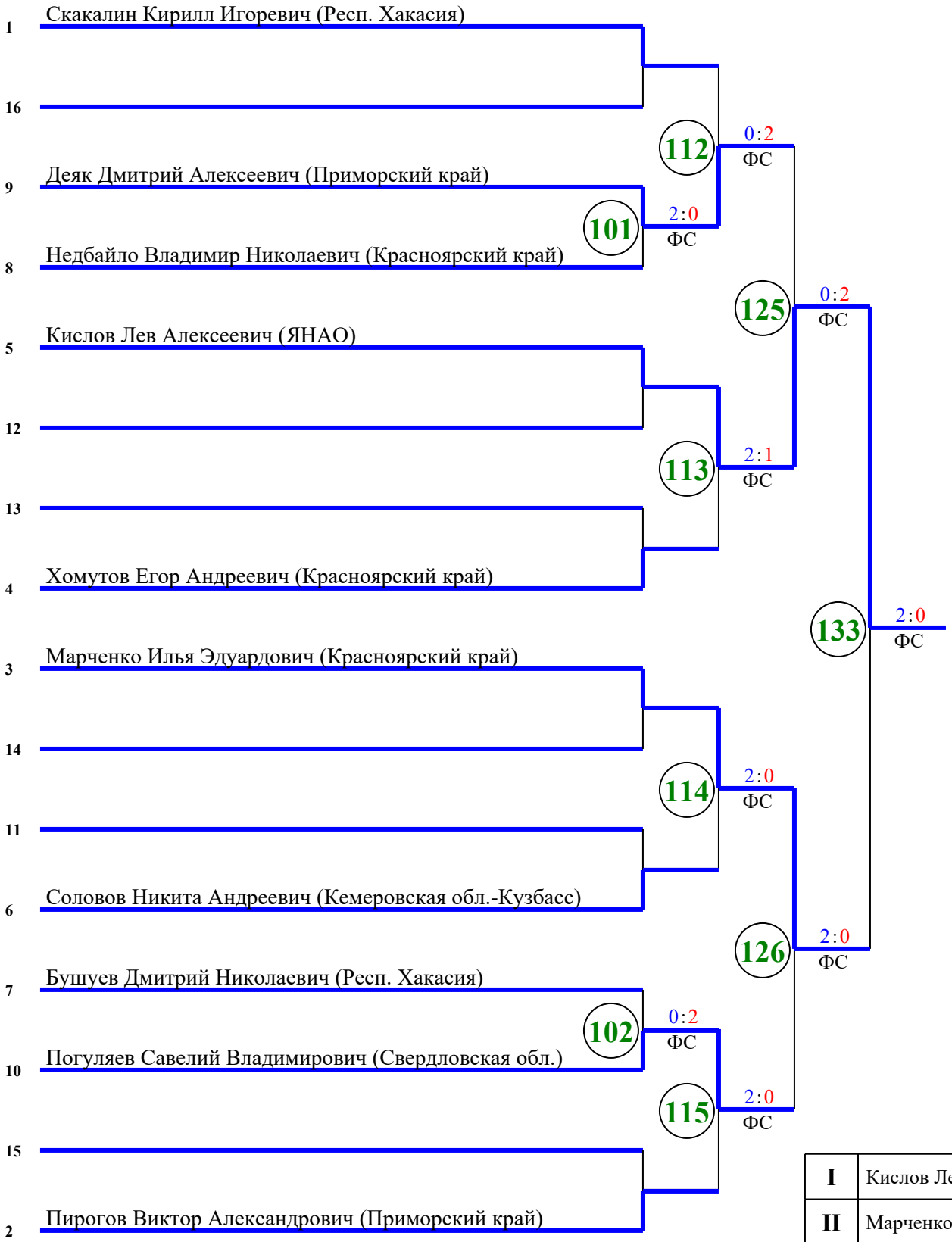

I	Кислов Лев Алексеевич
II	Марченко Илья Эдуардович
III	Деяк Дмитрий Алексеевич
III	Погуляев Савелий Владимирович

ОПР - остановка по решению рефери, РБ - победа по разнице баллов, ПП - победа по предпочтительности ВЗ - победа вследствии объявленных мер взыскания, ФС - победа по фин. счёту, ПДР - победа в доп. раунде ДСКВ - дисквалификация, СС - снятие спортсмена/травма

Главный судья _____Казакова Р.В.

Главный секретарь _____Косинцева Т.А.

ПРОТОКОЛ ХОДА СОРЕВНОВАНИЙ

Всероссийские соревнования по тхэквондо ВТФ "Кубок КБИ Мангуста" (ЕКП № 2047540021059765) среди юниоров и юниорок 15-17 лет

30 октября-02 ноября 2026 г. Новосибирская область, г.Бердск

Весовая категория: Юниоры 51 кг

01.11.2026 (День 4) ПЛОЩАДКА 2

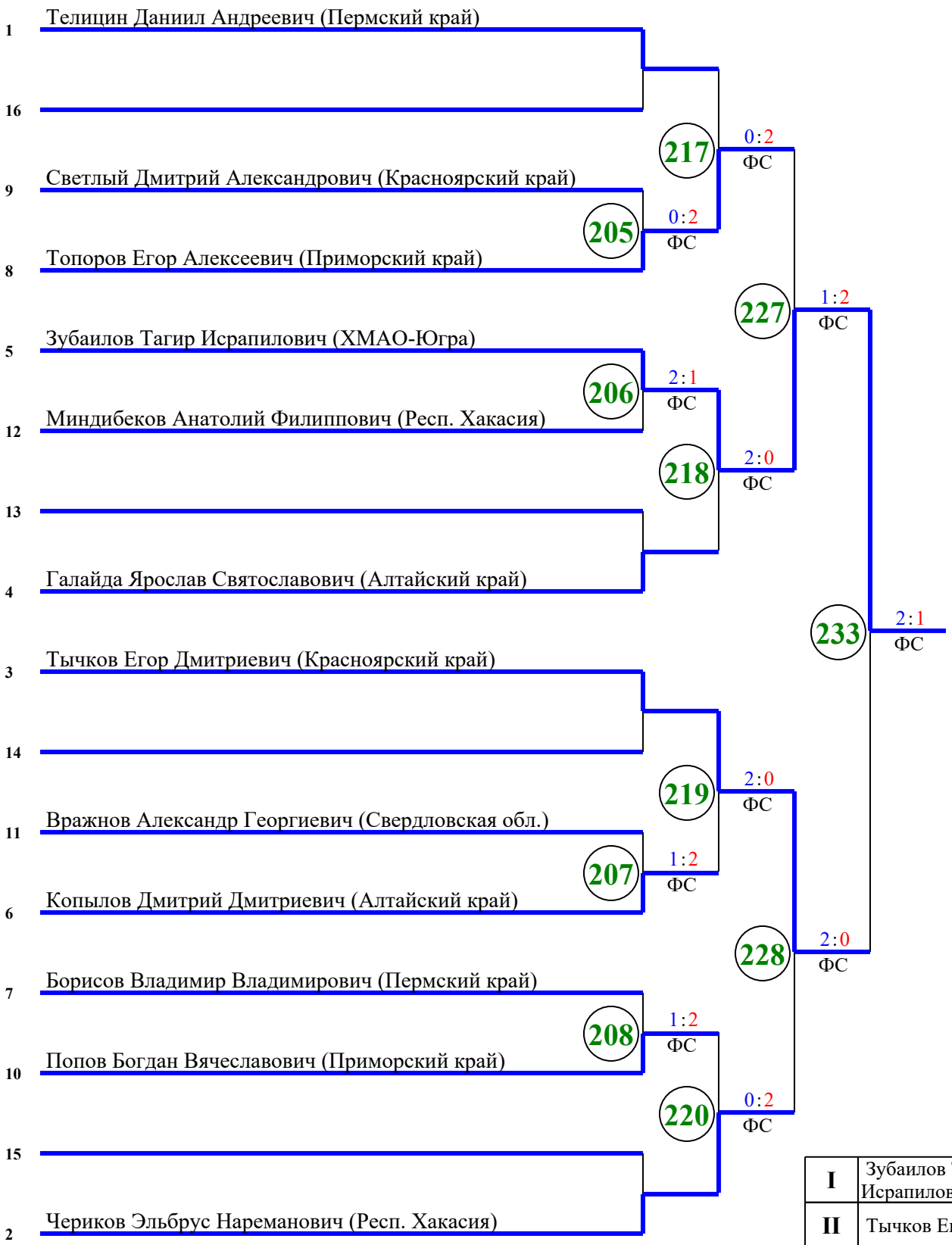

I	Зубаилов Тагир Исрапилович
II	Тычков Егор Дмитриевич
III	Топоров Егор Алексеевич
III	Чериков Эльбрус Наременович

ОПР - остановка по решению рефери, РБ - победа по разнице баллов, ПП - победа по предпочтительности ВЗ - победа вследствии объявленных мер взыскания, ФС - победа по фин. счёту, ПДР - победа в доп. раунде ДСКВ - дисквалификация, СС - снятие спортсмена/травма

Главный судья _____Казакова Р.В.

Главный секретарь _____Косинцева Т.А.

ПРОТОКОЛ ХОДА СОРЕВНОВАНИЙ

Всероссийские соревнования по тхэквондо ВТФ "Кубок КБИ Мангуста" (ЕКП № 2047540021059765) среди юниоров и юниорок 15-17 лет

30 октября-02 ноября 2026 г. Новосибирская область, г.Бердск

Весовая категория: Юниоры 55 кг

01.11.2026 (День 4) ПЛОЩАДКА 5

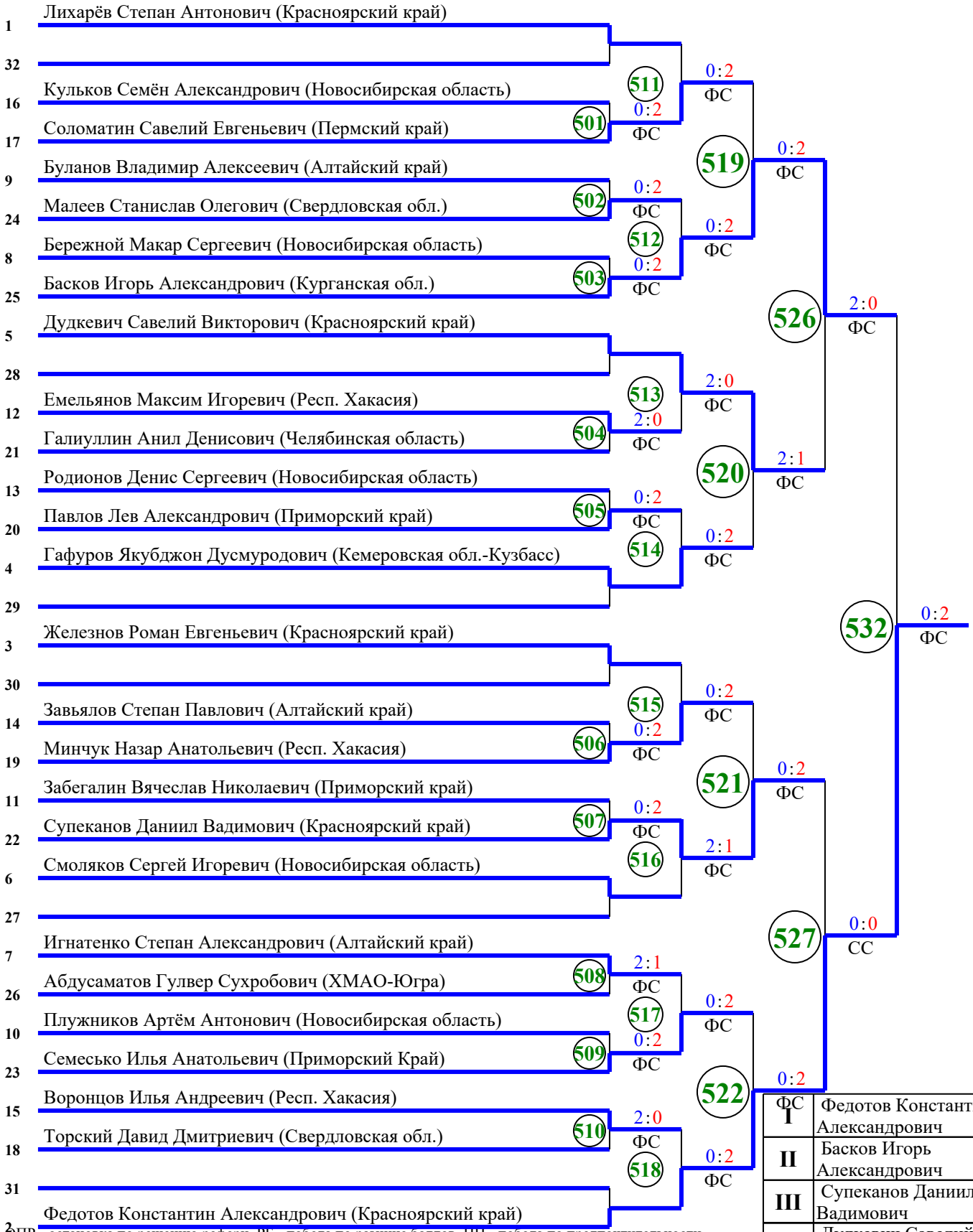

I	Федотов Константин Александрович
II	Басков Игорь Александрович
III	Супеканов Даниил Вадимович
III	Дудкевич Савелий Викторович

ОПР - остановка по решению рефери, РБ - победа по разнице баллов, ПП - победа по предпочтительности ВЗ - победа вследствии объявленных мер взыскания, ФС - победа по фин. счёту, ПДР - победа в доп. раунде ДСКВ - дисквалификация, СС - снятие спортсмена/травма

Главный судья _____Казакова Р.В.

Главный секретарь _____Косинцева Т.А.

ПРОТОКОЛ ХОДА СОРЕВНОВАНИЙ

Всероссийские соревнования по тхэквондо ВТФ "Кубок КБИ Мангуста" (ЕКП № 2047540021059765) среди юниоров и юниорок 15-17 лет

30 октября-02 ноября 2026 г. Новосибирская область, г.Бердск

Весовая категория: Юниоры 59 кг

01.11.2026 (День 4) ПЛОЩАДКА 4

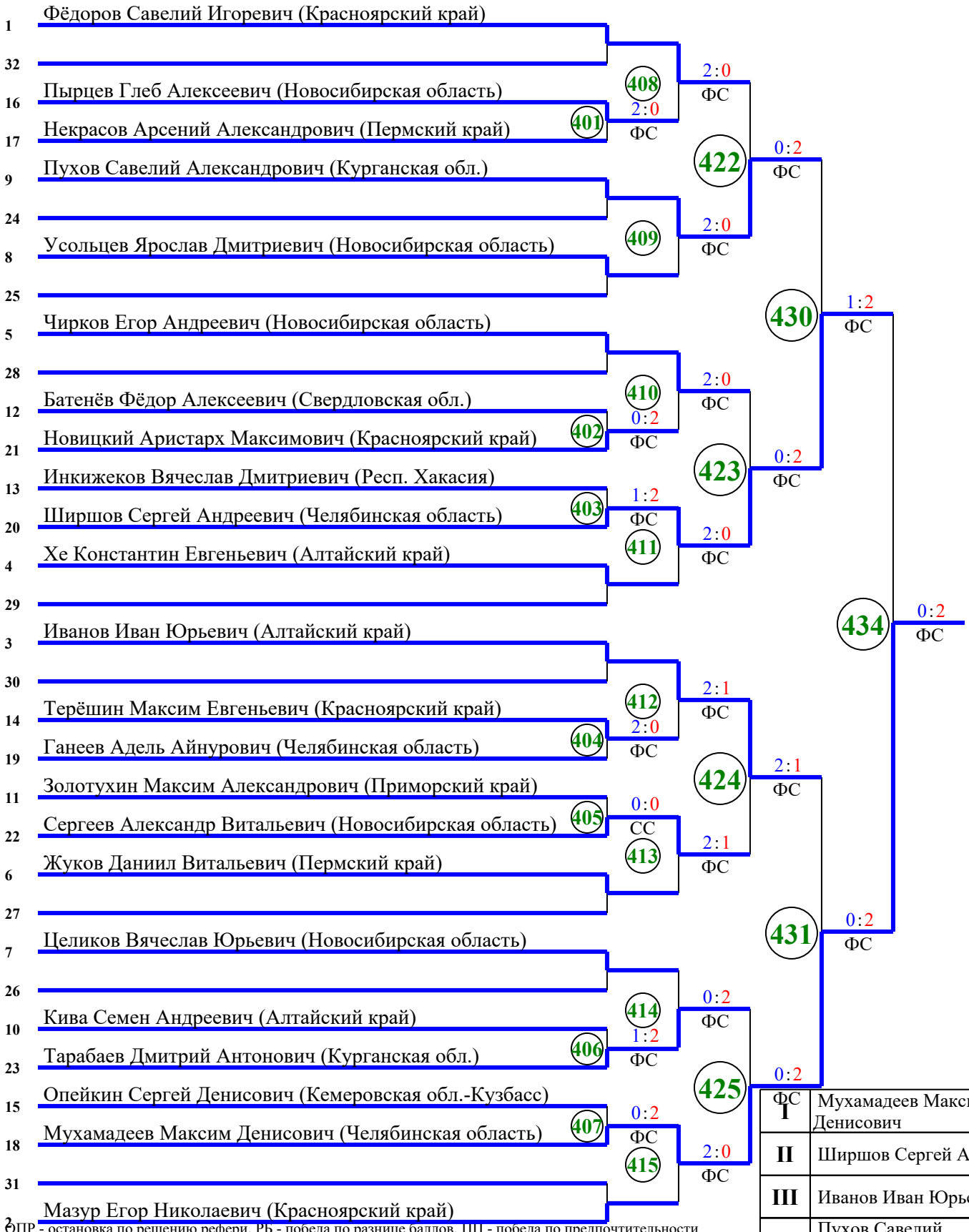

I	Мухамадеев Максим Денисович
II	Ширшов Сергей Андреевич
III	Иванов Иван Юрьевич
III	Пухов Савелий Александрович

ОПР - остановка по решению рефери, РБ - победа по разнице баллов, ПП - победа по предпочтительности ВЗ - победа вследствии объявленных мер взыскания, ФС - победа по фин. счёту, ПДР - победа в доп. раунде ДСКВ - дисквалификация, СС - снятие спортсмена/травма

Главный судья _____Казакова Р.В.

Главный секретарь _____Косинцева Т.А.

ПРОТОКОЛ ХОДА СОРЕВНОВАНИЙ

Всероссийские соревнования по тхэквондо ВТФ "Кубок КБИ Мангуста" (ЕКП № 2047540021059765) среди юниоров и юниорок 15-17 лет

30 октября-02 ноября 2026 г. Новосибирская область, г.Бердск

Весовая категория: Юниоры 63 кг

01.11.2026 (День 4) ПЛОЩАДКА 2

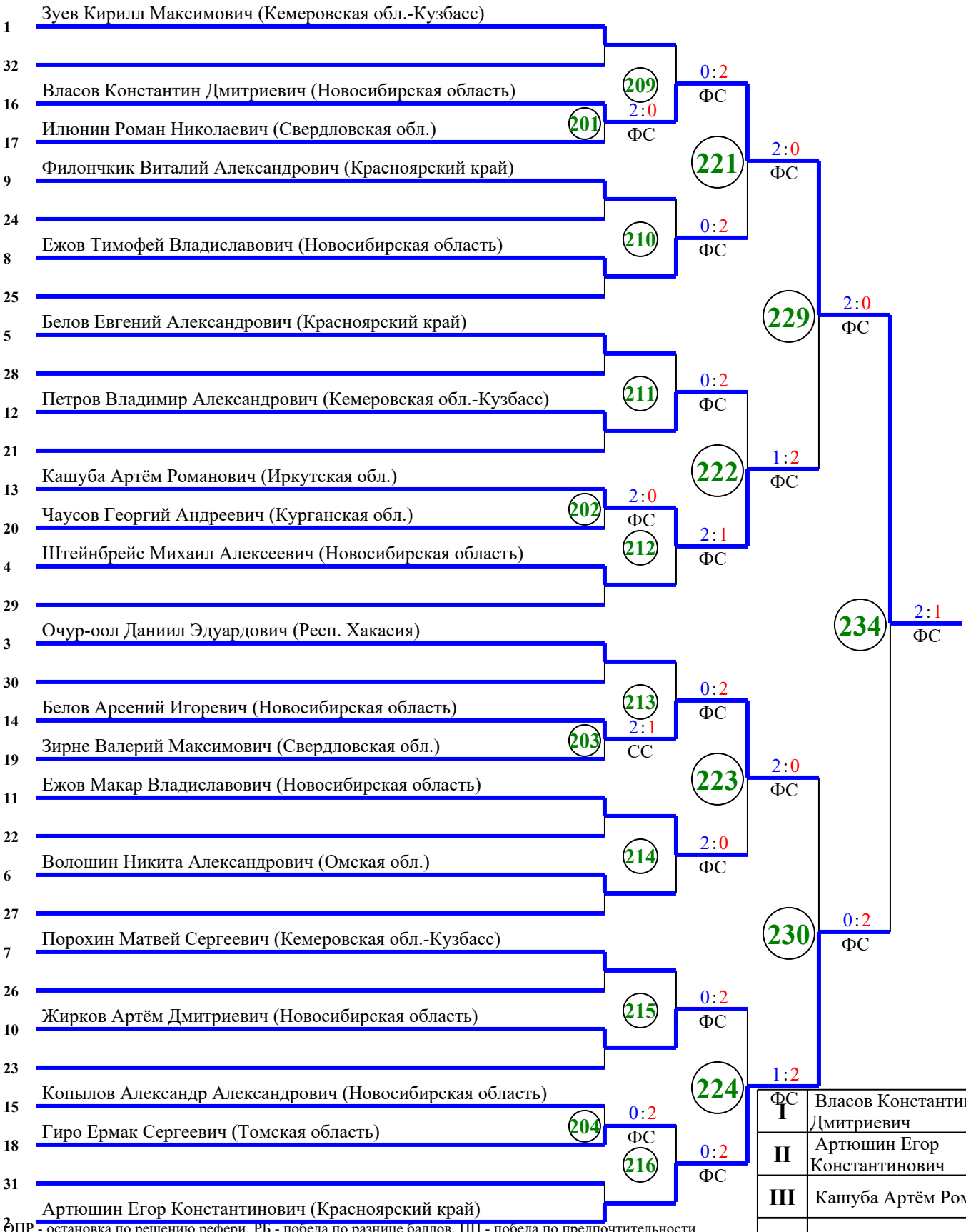

I	Власов Константин Дмитриевич
II	Артюшин Егор Константинович
III	Кашуба Артём Романович
III	Белов Арсений Игоревич

ОПР - остановка по решению рефери, РБ - победа по разнице баллов, ПП - победа по предпочтительности ВЗ - победа вследствии объявленных мер взыскания, ФС - победа по фин. счёту, ПДР - победа в доп. раунде ДСКВ - дисквалификация, СС - снятие спортсмена/травма

Главный судья _____Казакова Р.В.

Главный секретарь _____Косинцева Т.А.

ПРОТОКОЛ ХОДА СОРЕВНОВАНИЙ

Всероссийские соревнования по тхэквондо ВТФ "Кубок КБИ Мангуста" (ЕКП № 2047540021059765) среди юниоров и юниорок 15-17 лет

30 октября-02 ноября 2026 г. Новосибирская область, г.Бердск

Весовая категория: Юниоры 68 кг

01.11.2026 (День 3) ПЛОЩАДКА 5

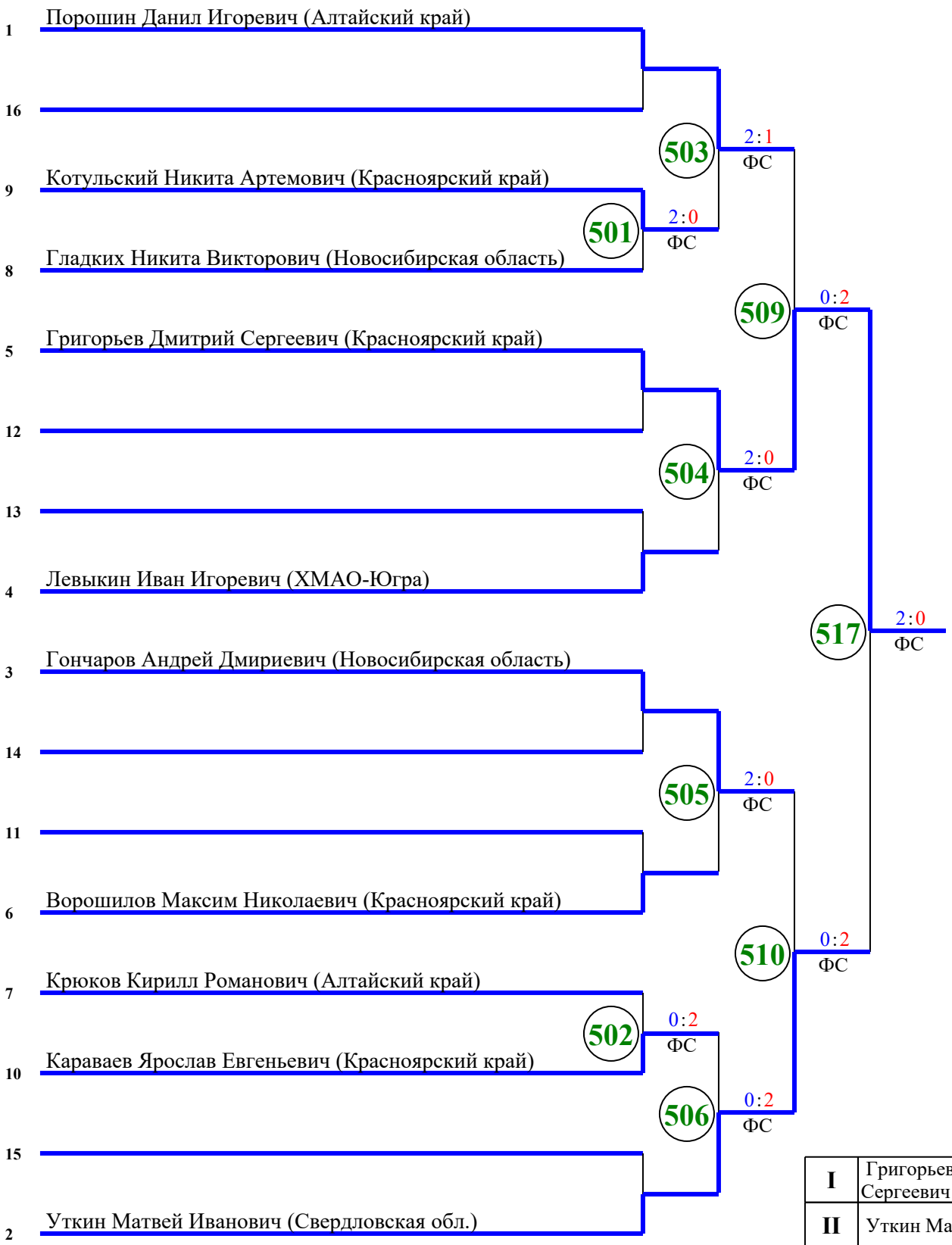

I	Григорьев Дмитрий Сергеевич
II	Уткин Матвей Иванович
III	Порошин Данил Игоревич
III	Гончаров Андрей Дмириевич

ОПР - остановка по решению рефери, РБ - победа по разнице баллов, ПП - победа по предпочтительности ВЗ - победа вследствии объявленных мер взыскания, ФС - победа по фин. счёту, ПДР - победа в доп. раунде ДСКВ - дисквалификация, СС - снятие спортсмена/травма

Главный судья _____Казакова Р.В.

Главный секретарь _____Косинцева Т.А.

ПРОТОКОЛ ХОДА СОРЕВНОВАНИЙ

Всероссийские соревнования по тхэквондо ВТФ "Кубок КБИ Мангуста" (ЕКП № 2047540021059765) среди юниоров и юниорок 15-17 лет

30 октября-02 ноября 2026 г. Новосибирская область, г.Бердск

Весовая категория: Юниоры 73 кг

01.11.2026 (День 3) ПЛОЩАДКА 5

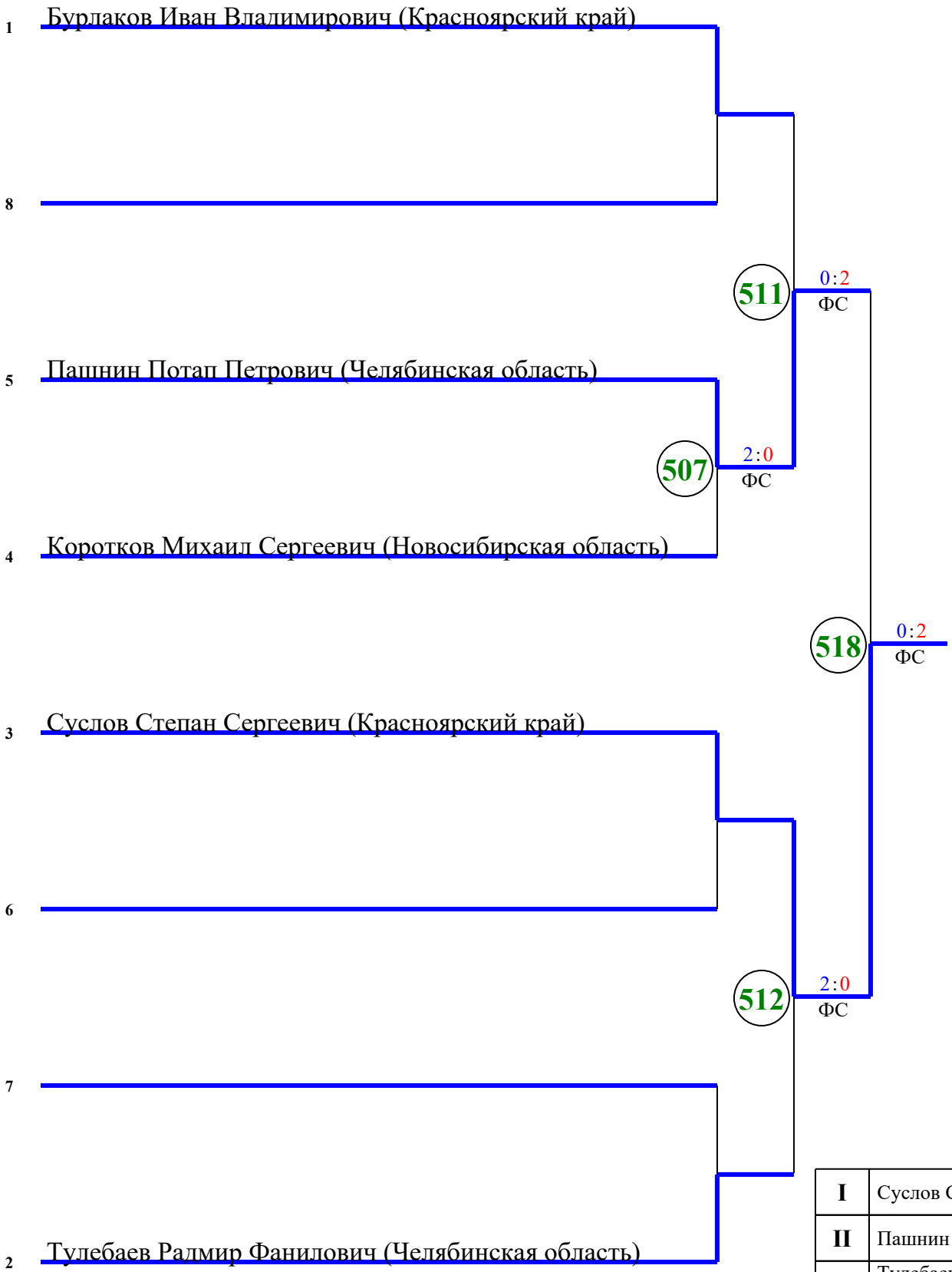

I	Суслов Степан Сергеевич
II	Пашнин Потап Петрович
III	Тулебаев Радмир Фанилович
III	Бурлаков Иван Владимирович

ОПР - остановка по решению рефери, РБ - победа по разнице баллов, ПП - победа по предпочтительности ВЗ - победа вследствии объявленных мер взыскания, ФС - победа по фин. счёту, ПДР - победа в доп. раунде ДСКВ - дисквалификация, СС - снятие спортсмена/травма

Главный судья _____Казакова Р.В.

Главный секретарь _____Косинцева Т.А.

ПРОТОКОЛ ХОДА СОРЕВНОВАНИЙ

Всероссийские соревнования по тхэквондо ВТФ "Кубок КБИ Мангуста" (ЕКП № 2047540021059765) среди юниоров и юниорок 15-17 лет

30 октября-02 ноября 2026 г. Новосибирская область, г.Бердск

Весовая категория: Юниоры 78 кг

01.11.2026 (День 3) ПЛОЩАДКА 5

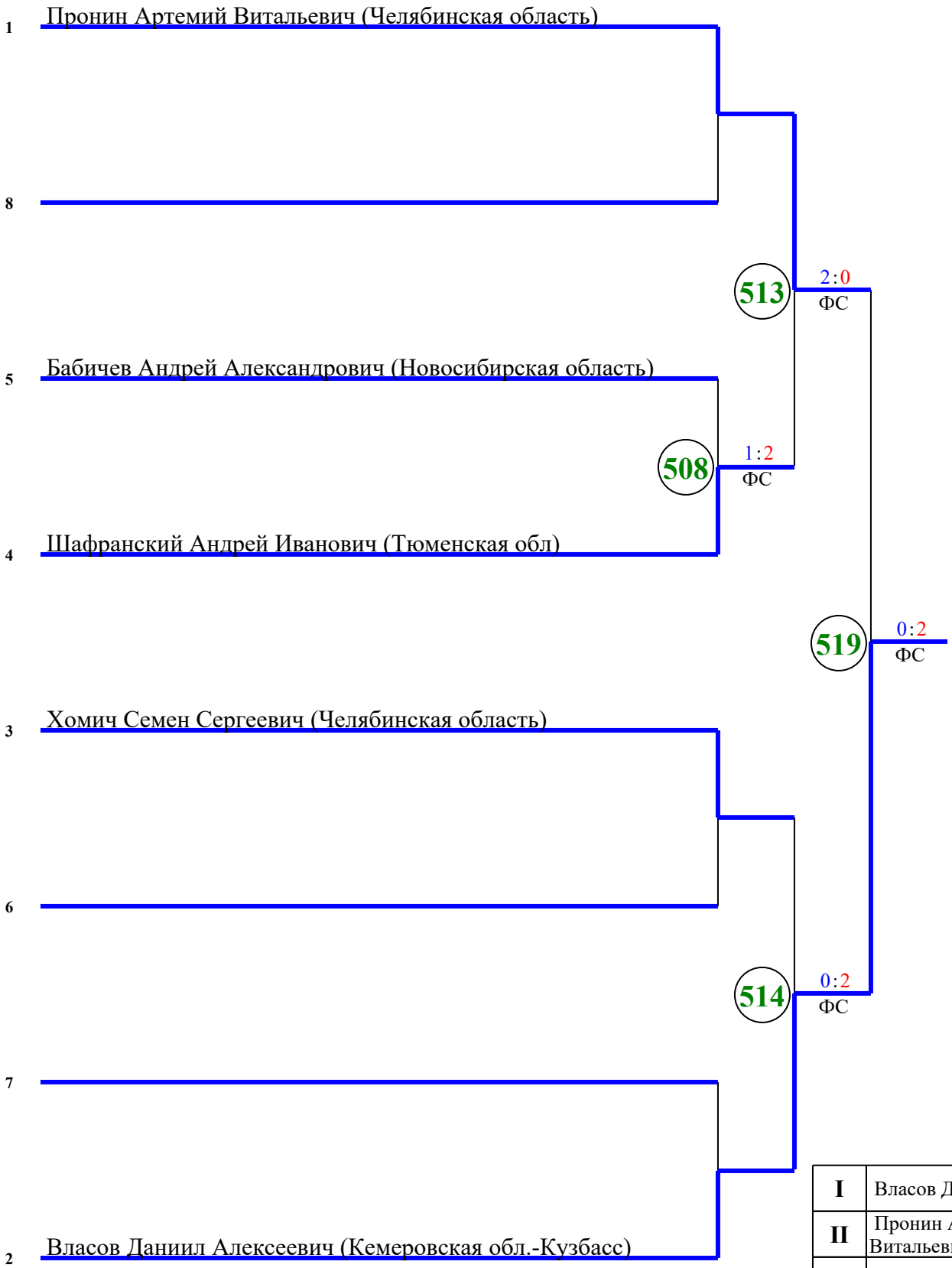

I	Власов Даниил Алексеевич
II	Пронин Артемий Витальевич
III	Хомич Семен Сергеевич
III	Шафранский Андрей Иванович

ОПР - остановка по решению рефери, РБ - победа по разнице баллов, ПП - победа по предпочтительности ВЗ - победа вследствии объявленных мер взыскания, ФС - победа по фин. счёту, ПДР - победа в доп. раунде ДСКВ - дисквалификация, СС - снятие спортсмена/травма

Главный судья _____Казакова Р.В.

Главный секретарь _____Косинцева Т.А.

ПРОТОКОЛ ХОДА СОРЕВНОВАНИЙ

Всероссийские соревнования по тхэквондо ВТФ "Кубок КБИ Мангуста" (ЕКП № 2047540021059765) среди юниоров и юниорок 15-17 лет

30 октября-02 ноября 2026 г. Новосибирская область, г.Бердск

Весовая категория: Юниоры 78+ кг

01.11.2026 (День 4) ПЛОЩАДКА 5

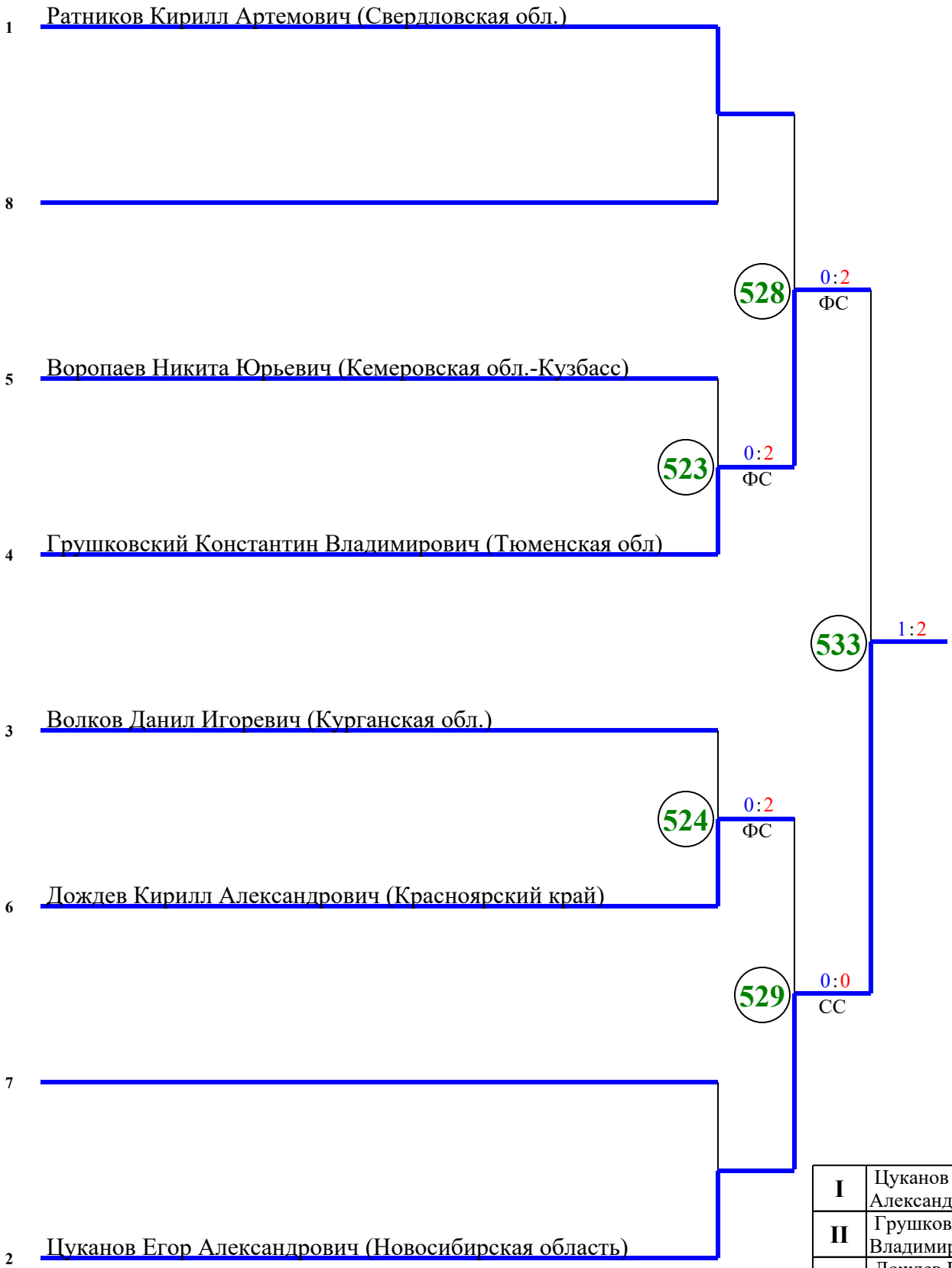

I	Цуканов Егор Александрович
II	Грушковский Константин Владимирович
III	Дождев Кирилл Александрович
III	Ратников Кирилл Артемович

ОПР - остановка по решению рефери, РБ - победа по разнице баллов, ПП - победа по предпочтительности ВЗ - победа вследствии объявленных мер взыскания, ФС - победа по фин. счёту, ПДР - победа в доп. раунде ДСКВ - дисквалификация, СС - снятие спортсмена/травма

Главный судья _____Казакова Р.В.

Главный секретарь _____Косинцева Т.А.

ПРОТОКОЛ ХОДА СОРЕВНОВАНИЙ

Всероссийские соревнования по тхэквондо ВТФ "Кубок КБИ Мангуста" (ЕКП № 2047540021059765) среди юниоров и юниорок 15-17 лет

30 октября-02 ноября 2026 г. Новосибирская область, г.Бердск

Весовая категория: Юниорки 42 кг

01.11.2026 (День 4) ПЛОЩАДКА 2

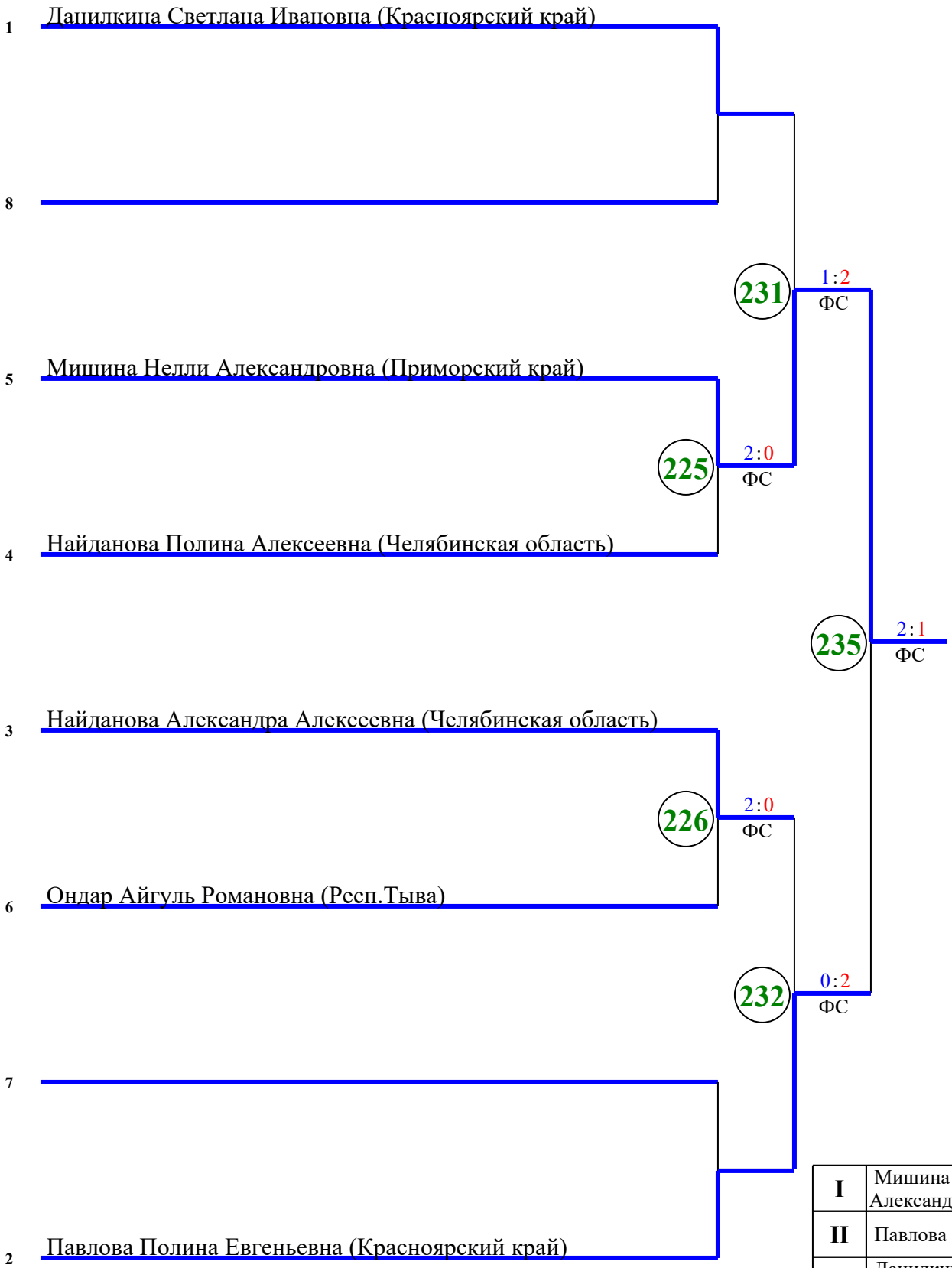

I	Мишина Нелли Александровна
II	Павлова Полина Евгеньевна
III	Данилкина Светлана Ивановна
III	Найданова Александра Алексеевна

ОПР - остановка по решению рефери, РБ - победа по разнице баллов, ПП - победа по предпочтительности ВЗ - победа вследствии объявленных мер взыскания, ФС - победа по фин. счёту, ПДР - победа в доп. раунде ДСКВ - дисквалификация, СС - снятие спортсмена/травма

Главный судья _____Казакова Р.В.

Главный секретарь _____Косинцева Т.А.

ПРОТОКОЛ ХОДА СОРЕВНОВАНИЙ

Всероссийские соревнования по тхэквондо ВТФ "Кубок КБИ Мангуста" (ЕКП № 2047540021059765) среди юниоров и юниорок 15-17 лет

30 октября-02 ноября 2026 г. Новосибирская область, г.Бердск

Весовая категория: Юниорки 44 кг

01.11.2026 (День 4) ПЛОЩАДКА 1

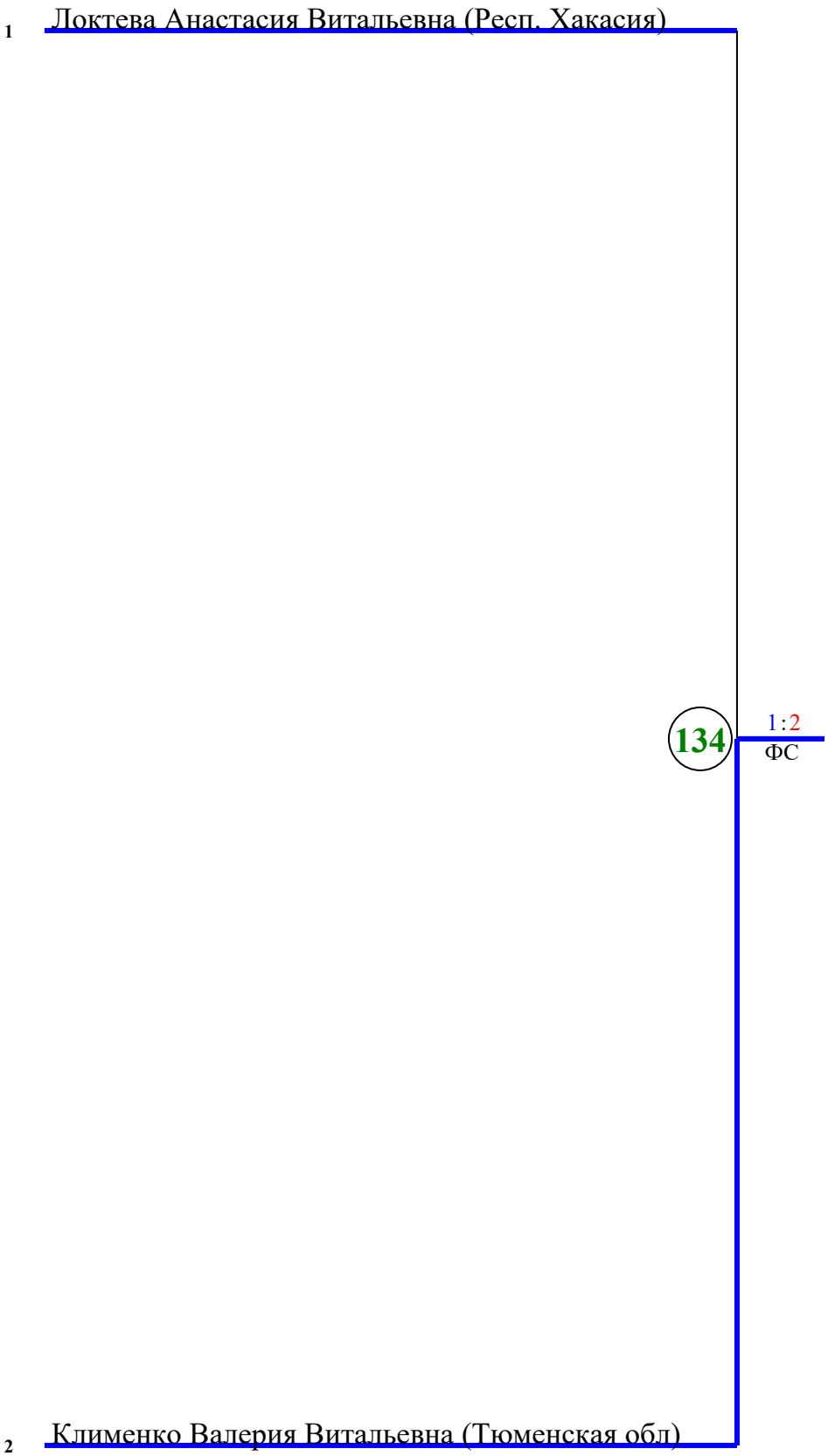

I	Клименко Валерия Витальевна
II	Локтева Анастасия Витальевна
III	
III	

ОПР - остановка по решению рефери, РБ - победа по разнице баллов, ПП - победа по предпочтительности ВЗ - победа вследствии объявленных мер взыскания, ФС - победа по фин. счёту, ПДР - победа в доп. раунде ДСКВ - дисквалификация, СС - снятие спортсмена/травма

Главный судья _____Казакова Р.В.

Главный секретарь _____Косинцева Т.А.

ПРОТОКОЛ ХОДА СОРЕВНОВАНИЙ

Всероссийские соревнования по тхэквондо ВТФ "Кубок КБИ Мангуста" (ЕКП № 2047540021059765) среди юниоров и юниорок 15-17 лет

30 октября-02 ноября 2026 г. Новосибирская область, г.Бердск

Весовая категория: Юниорки 46 кг

01.11.2026 (День 4) ПЛОЩАДКА 1

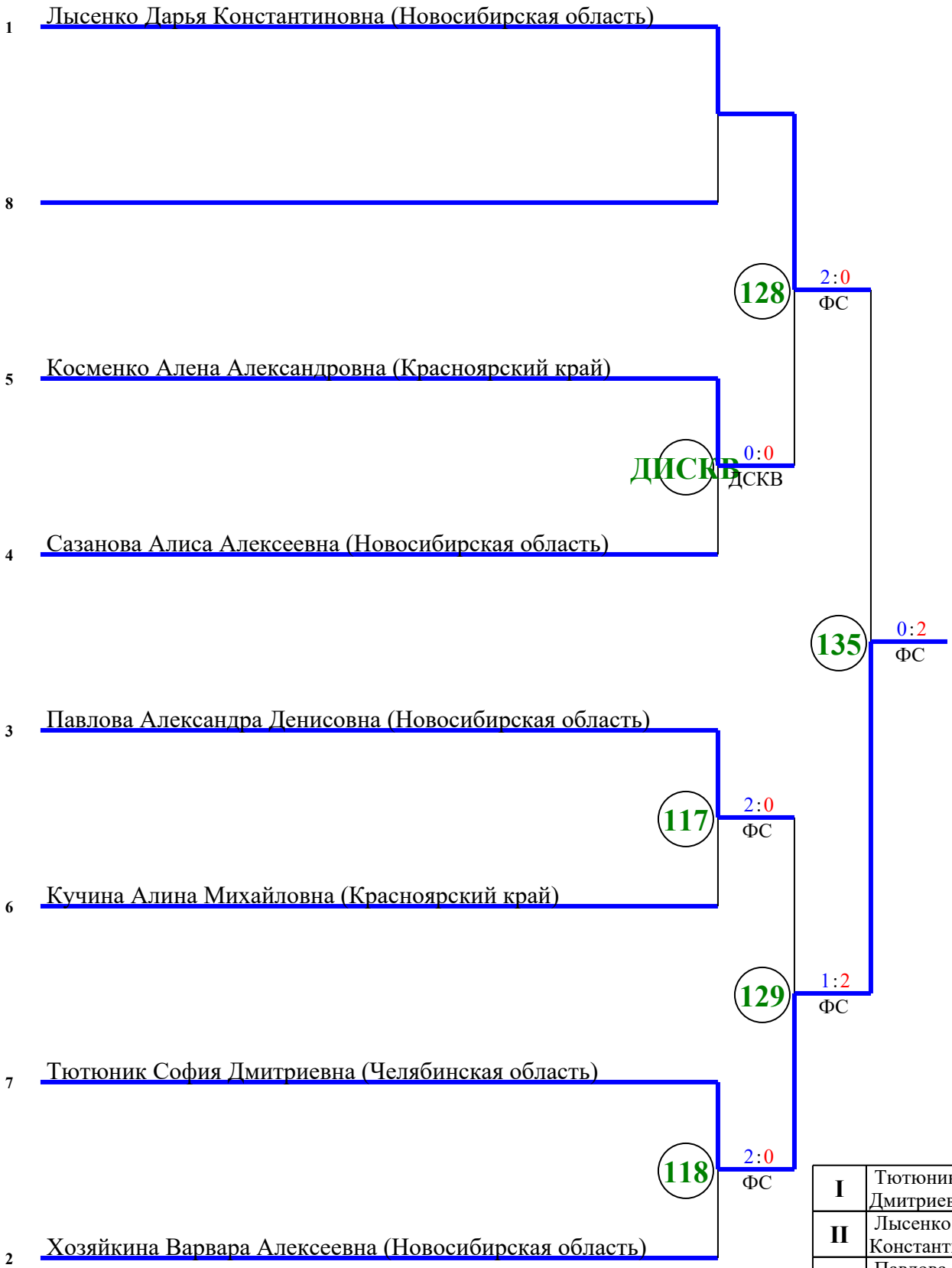

I	Тютюник София Дмитриевна
II	Лысенко Дарья Константиновна
III	Павлова Александра Денисовна
III	Косменко Алена Александровна

ОПР - остановка по решению рефери, РБ - победа по разнице баллов, ПП - победа по предпочтительности
ВЗ - победа вследствии объявленных мер взыскания, ФС - победа по фин. счёту, ПДР - победа в доп. раунде
ДСКВ - дисквалификация, СС - снятие спортсмена/травма

Главный судья _____Казакова Р.В.

Главный секретарь _____Косинцева Т.А.

ПРОТОКОЛ ХОДА СОРЕВНОВАНИЙ

Всероссийские соревнования по тхэквондо ВТФ "Кубок КБИ Мангуста" (ЕКП № 2047540021059765) среди юниоров и юниорок 15-17 лет

30 октября-02 ноября 2026 г. Новосибирская область, г.Бердск

Весовая категория: Юниорки 49 кг

01.11.2026 (День 4) ПЛОЩАДКА 1

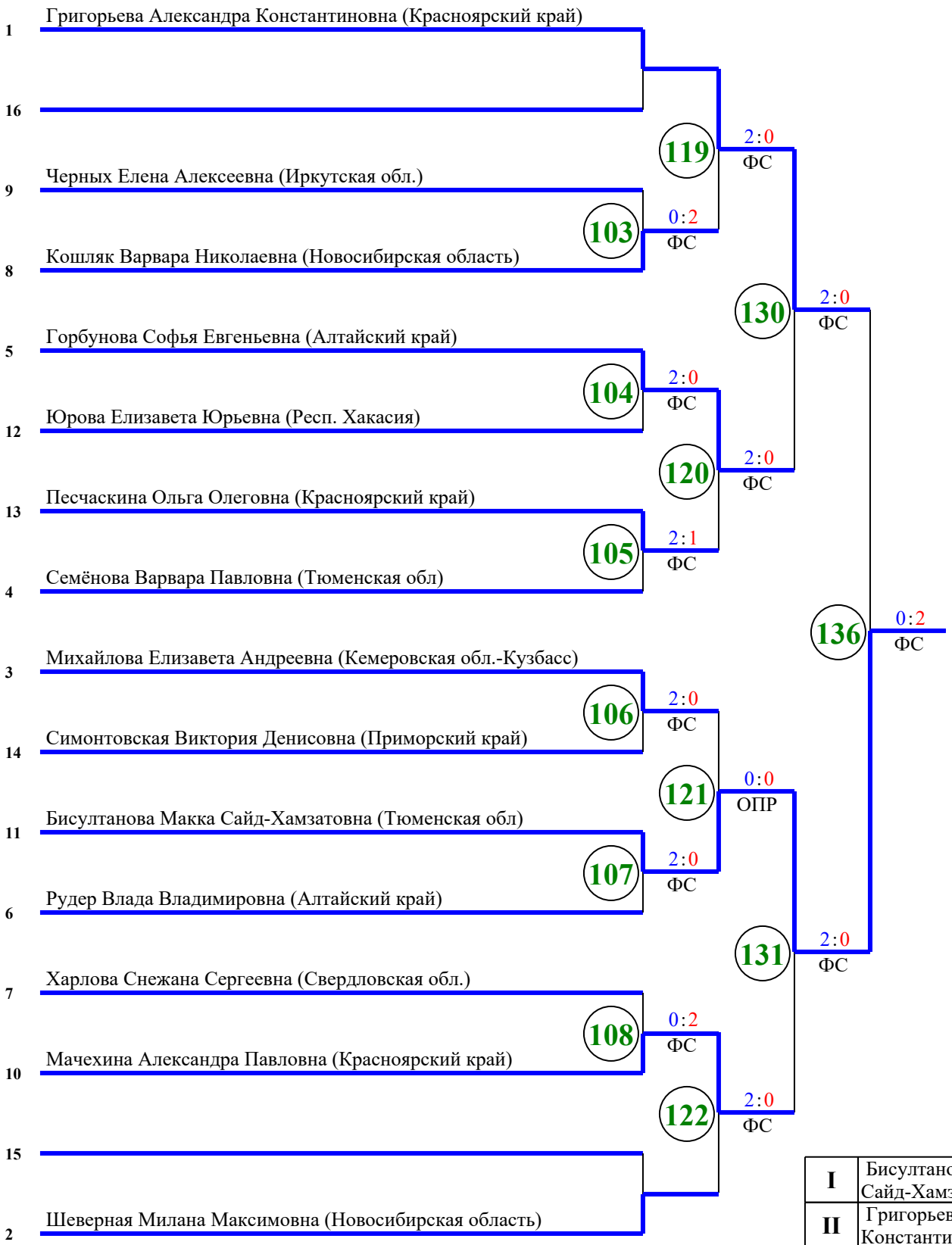

I	Бисултанова Макка Сайд-Хамзатовна
II	Григорьева Александра Константиновна
III	Мачехина Александра Павловна
III	Горбунова Софья Евгеньевна

ОПР - остановка по решению рефери, РБ - победа по разнице баллов, ПП - победа по предпочтительности ВЗ - победа вследствии объявленных мер взыскания, ФС - победа по фин. счёту, ПДР - победа в доп. раунде ДСКВ - дисквалификация, СС - снятие спортсмена/травма

Главный судья _____Казакова Р.В.

Главный секретарь _____Косинцева Т.А.

ПРОТОКОЛ ХОДА СОРЕВНОВАНИЙ

Всероссийские соревнования по тхэквондо ВТФ "Кубок КБИ Мангуста" (ЕКП № 2047540021059765) среди юниоров и юниорок 15-17 лет

30 октября-02 ноября 2026 г. Новосибирская область, г.Бердск

Весовая категория: Юниорки 52 кг

01.11.2026 (День 4) ПЛОЩАДКА 4

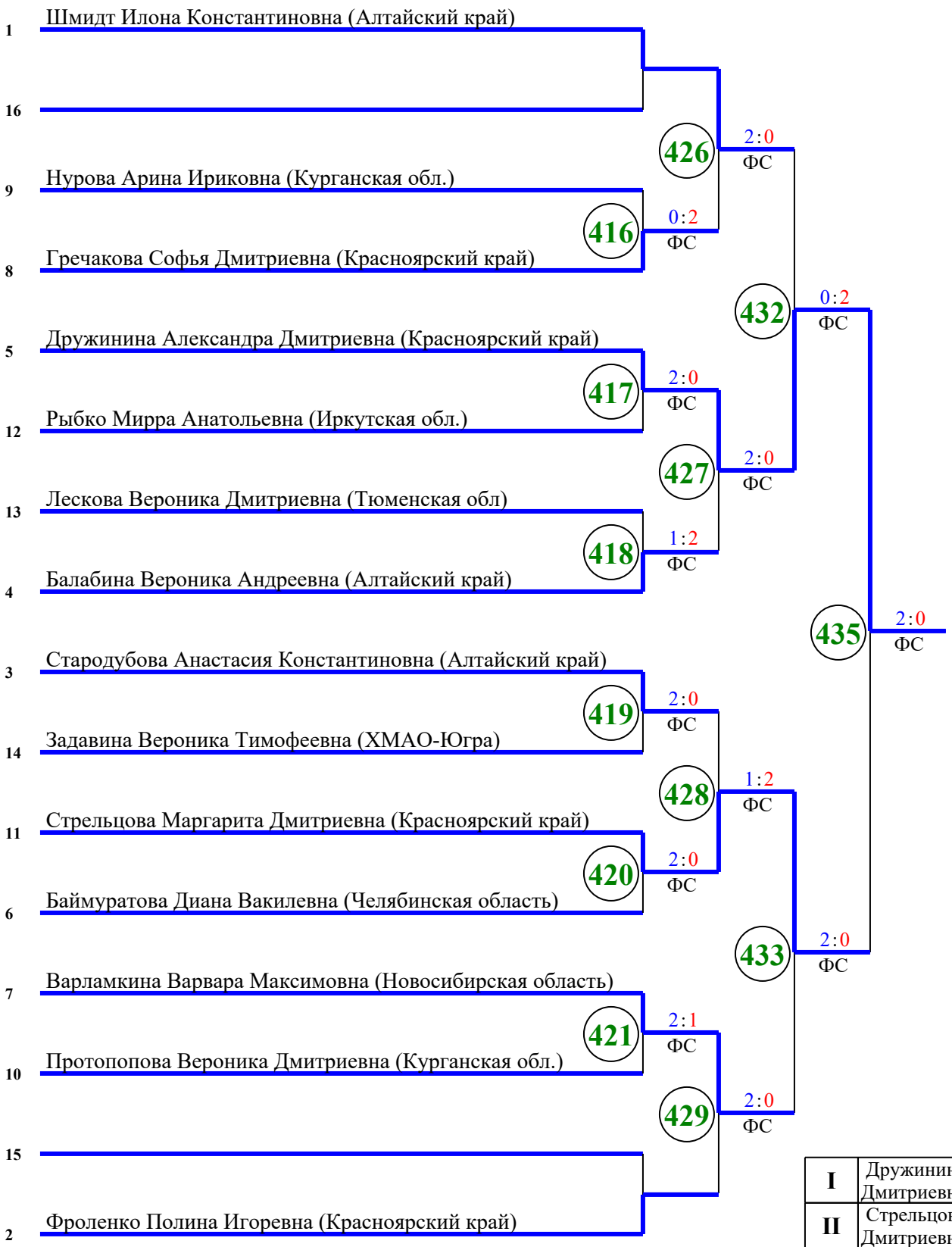

I	Дружинина Александра Дмитриевна
II	Стрельцова Маргарита Дмитриевна
III	Шмидт Илона Константиновна
III	Варламкина Варвара Максимовна

ОПР - остановка по решению рефери, РБ - победа по разнице баллов, ПП - победа по предпочтительности ВЗ - победа вследствии объявленных мер взыскания, ФС - победа по фин. счёту, ПДР - победа в доп. раунде ДСКВ - дисквалификация, СС - снятие спортсмена/травма

Главный судья _____Казакова Р.В.

Главный секретарь _____Косинцева Т.А.

ПРОТОКОЛ ХОДА СОРЕВНОВАНИЙ

Всероссийские соревнования по тхэквондо ВТФ "Кубок КБИ Мангуста" (ЕКП № 2047540021059765) среди юниоров и юниорок 15-17 лет

30 октября-02 ноября 2026 г. Новосибирская область, г.Бердск

Весовая категория: Юниорки 55 кг

01.11.2026 (День 4) ПЛОЩАДКА 3

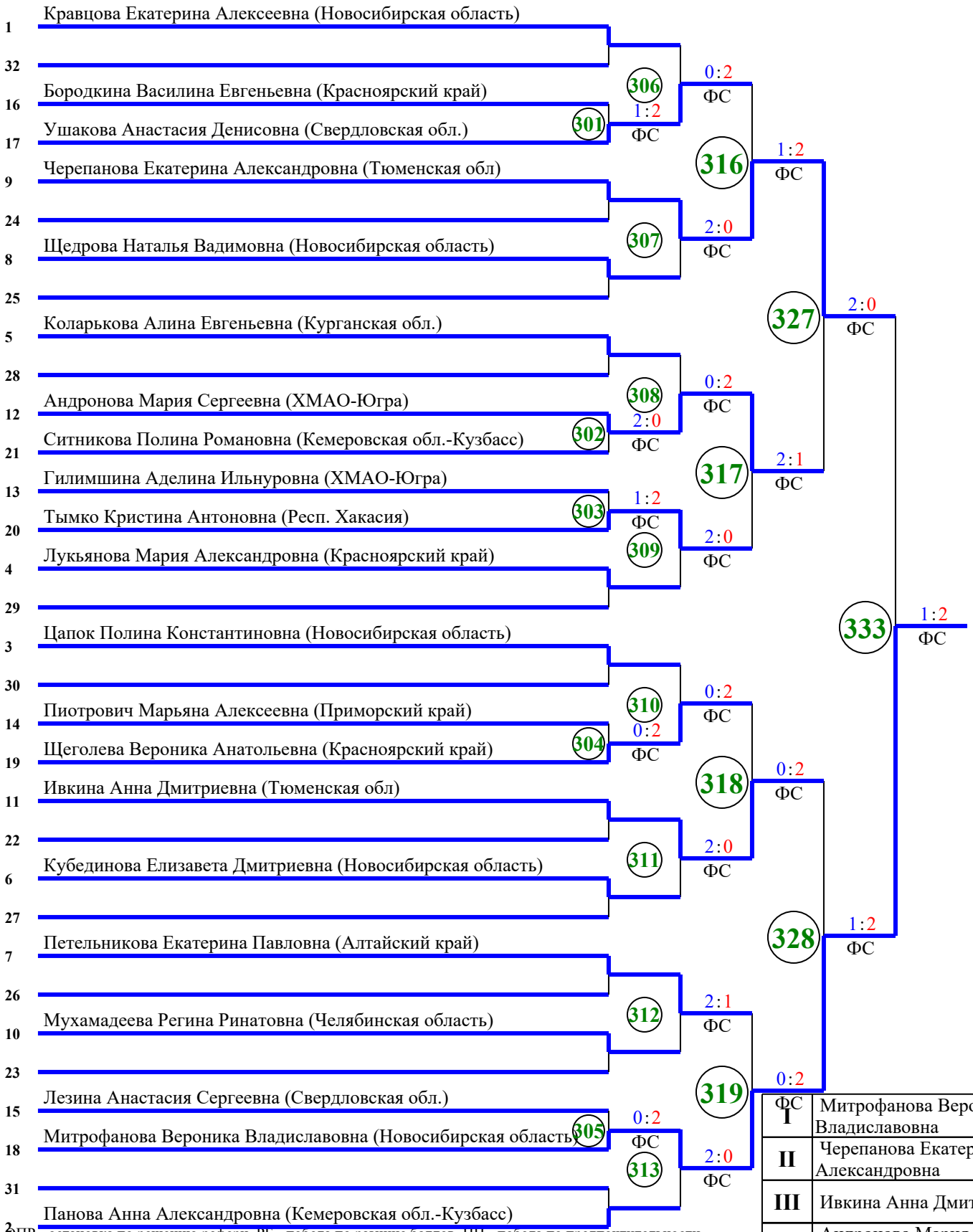

I	Митрофанова Вероника Владиславовна
II	Черепанова Екатерина Александровна
III	Ивкина Анна Дмитриевна
III	Андронова Мария Сергеевна

ОПР - остановка по решению рефери, РБ - победа по разнице баллов, ПП - победа по предпочтительности ВЗ - победа вследствии объявленных мер взыскания, ФС - победа по фин. счёту, ПДР - победа в доп. раунде ДСКВ - дисквалификация, СС - снятие спортсмена/травма

Главный судья _____Казакова Р.В.

Главный секретарь _____Косинцева Т.А.

ПРОТОКОЛ ХОДА СОРЕВНОВАНИЙ

Всероссийские соревнования по тхэквондо ВТФ "Кубок КБИ Мангуста" (ЕКП № 2047540021059765) среди юниоров и юниорок 15-17 лет

30 октября-02 ноября 2026 г. Новосибирская область, г.Бердск

Весовая категория: Юниорки 59 кг

01.11.2026 (День 4) ПЛОЩАДКА 3

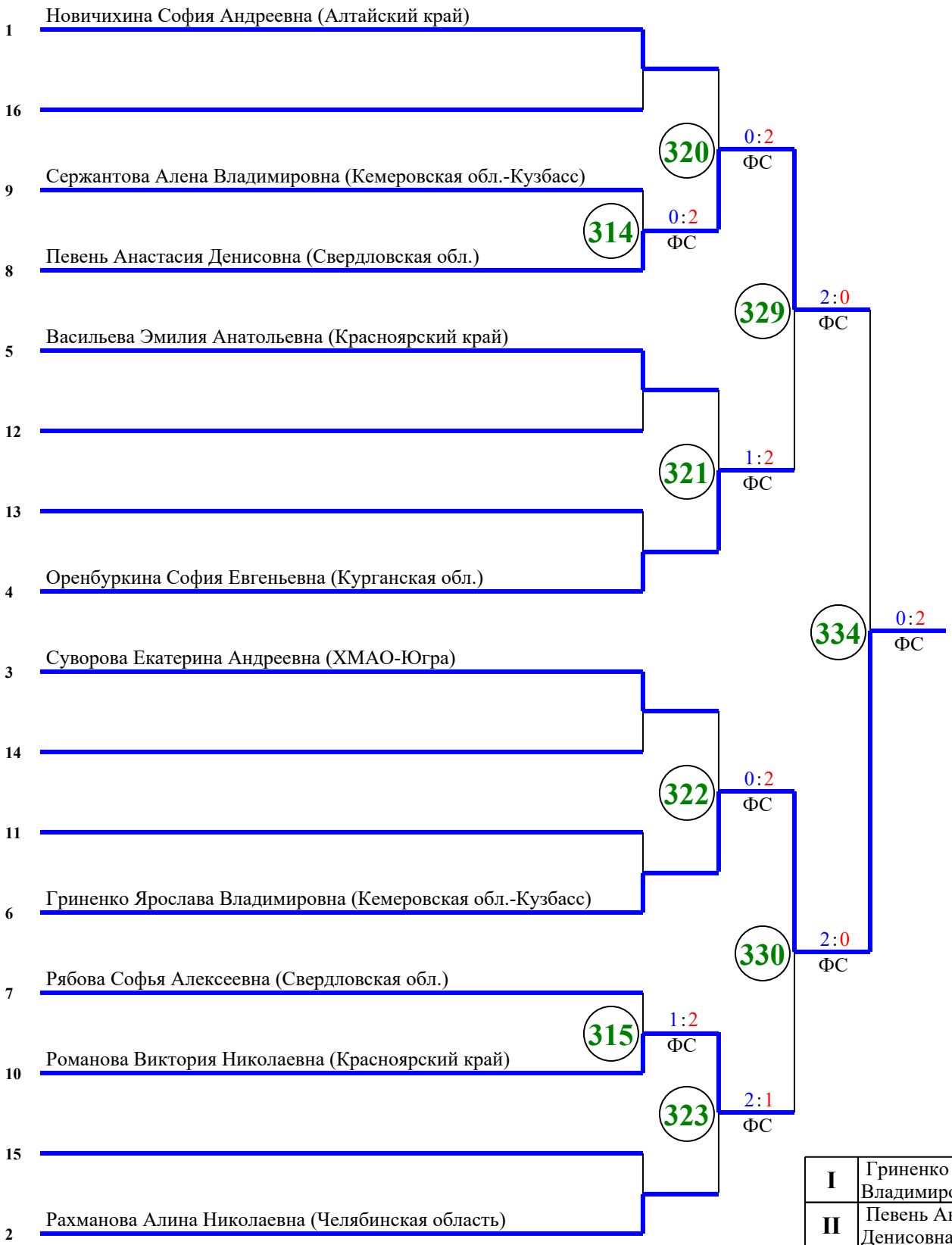

I	Гриненко Ярослава Владимировна
II	Певень Анастасия Денисовна
III	Романова Виктория Николаевна
III	Оренбуркина София Евгеньевна

ОПР - остановка по решению рефери, РБ - победа по разнице баллов, ПП - победа по предпочтительности ВЗ - победа вследствии объявленных мер взыскания, ФС - победа по фин. счёту, ПДР - победа в доп. раунде ДСКВ - дисквалификация, СС - снятие спортсмена/травма

Главный судья _____Казакова Р.В.

Главный секретарь _____Косинцева Т.А.

ПРОТОКОЛ ХОДА СОРЕВНОВАНИЙ

Всероссийские соревнования по тхэквондо ВТФ "Кубок КБИ Мангуста" (ЕКП № 2047540021059765) среди юниоров и юниорок 15-17 лет

30 октября-02 ноября 2026 г. Новосибирская область, г.Бердск

Весовая категория: Юниорки 63 кг

01.11.2026 (День 4) ПЛОЩАДКА 3

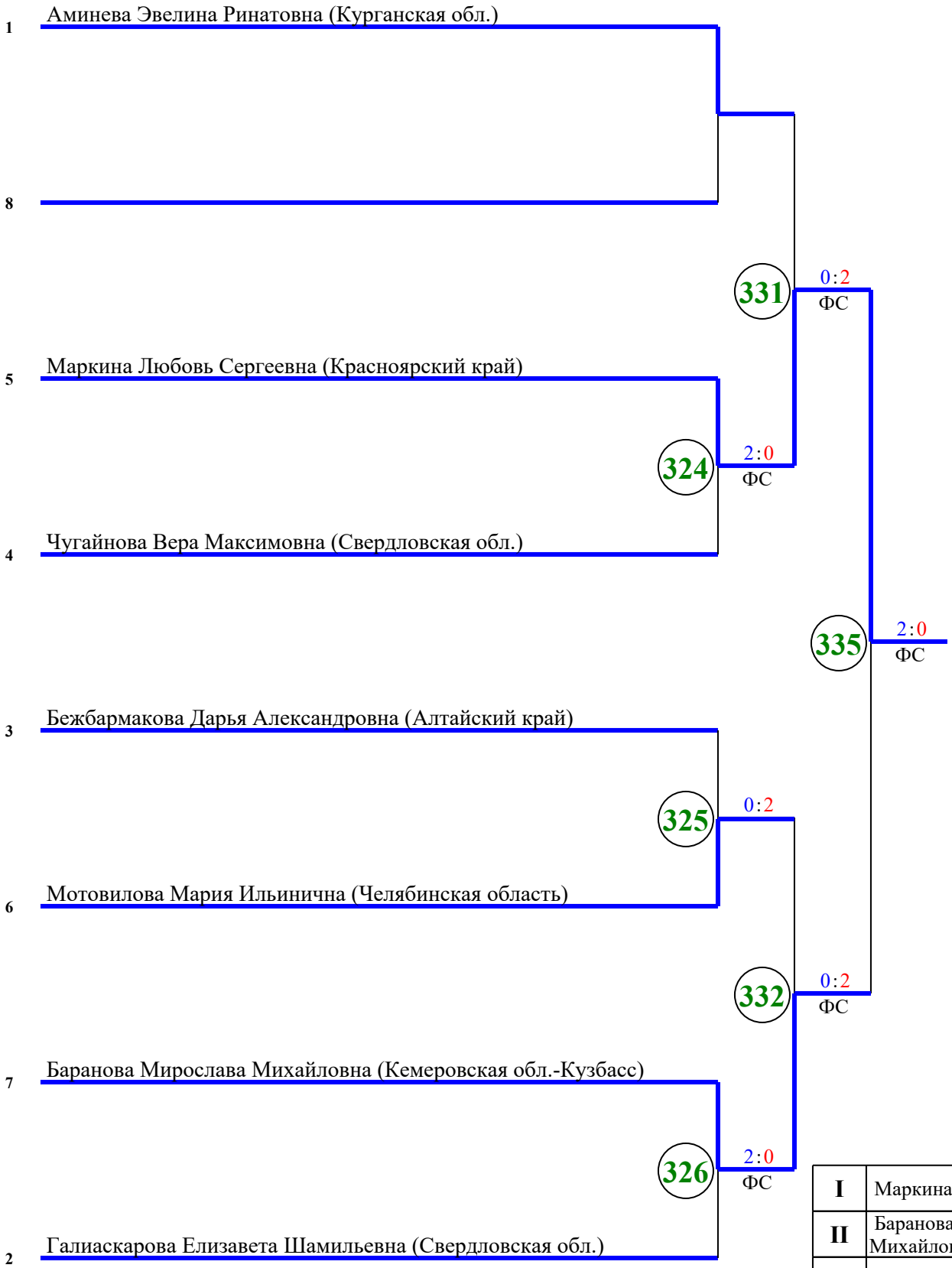

I	Маркина Любовь Сергеевна
II	Баранова Мирослава Михайловна
III	Аминева Эвелина Ринатовна
III	Мотовилова Мария Ильинична

ОПР - остановка по решению рефери, РБ - победа по разнице баллов, ПП - победа по предпочтительности ВЗ - победа вследствии объявленных мер взыскания, ФС - победа по фин. счёту, ПДР - победа в доп. раунде ДСКВ - дисквалификация, СС - снятие спортсмена/травма

Главный судья _____Казакова Р.В.

Главный секретарь _____Косинцева Т.А.

ПРОТОКОЛ ХОДА СОРЕВНОВАНИЙ

Всероссийские соревнования по тхэквондо ВТФ "Кубок КБИ Мангуста" (ЕКП № 2047540021059765) среди юниоров и юниорок 15-17 лет

30 октября-02 ноября 2026 г. Новосибирская область, г.Бердск

Весовая категория: Юниорки 68 кг

01.11.2026 (День 4) ПЛОЩАДКА 5

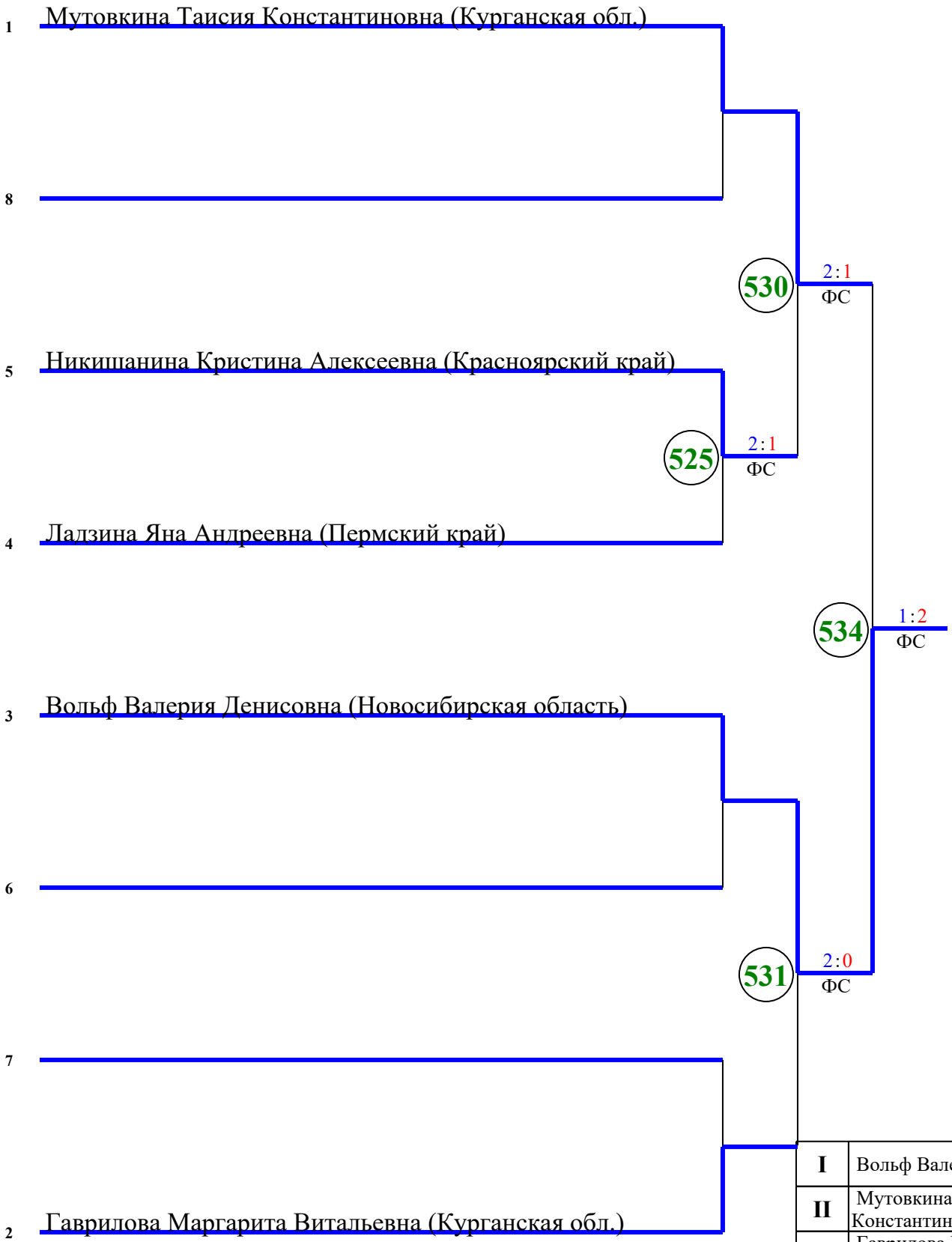

I	Вольф Валерия Денисовна
II	Мутовкина Таисия Константиновна
III	Гаврилова Маргарита Витальевна
III	Никишанина Кристина Алексеевна

ОПР - остановка по решению рефери, РБ - победа по разнице баллов, ПП - победа по предпочтительности ВЗ - победа вследствии объявленных мер взыскания, ФС - победа по фин. счёту, ПДР - победа в доп. раунде ДСКВ - дисквалификация, СС - снятие спортсмена/травма

Главный судья _____Казакова Р.В.

Главный секретарь _____Косинцева Т.А.

ПРОТОКОЛ ХОДА СОРЕВНОВАНИЙ

Всероссийские соревнования по тхэквондо ВТФ "Кубок КБИ Мангуста" (ЕКП № 2047540021059765) среди юниоров и юниорок 15-17 лет

30 октября-02 ноября 2026 г. Новосибирская область, г.Бердск

Весовая категория: Юниорки 68+ кг

01.11.2026 (День 3) ПЛОЩАДКА 5

1 Лягаева Соня Андреевна (Свердловская обл.)

515 2:1 ФС

4 Тымченко Карина Владимировна (Тюменская обл)

520 0:2 ФС

3 Репинская Дарья Михайловна (Красноярский край)

516 2:1 ФС

2 Рябцева Карина Егоровна (Свердловская обл.)

I	Репинская Дарья Михайловна
II	Лягаева Соня Андреевна
III	Рябцева Карина Егоровна
III	Тымченко Карина Владимировна

ОПР - остановка по решению рефери, РБ - победа по разнице баллов, ПП - победа по предпочтительности ВЗ - победа вследствии объявленных мер взыскания, ФС - победа по фин. счёту, ПДР - победа в доп. раунде ДСКВ - дисквалификация, СС - снятие спортсмена/травма

Главный судья _____Казакова Р.В.

Главный секретарь _____Косинцева Т.А.