ПРОТОКОЛ ХОДА СОРЕВНОВАНИЙ

Всероссийские соревнования по тхэквондо ВТФ "Кубок КБИ Мангуста" (ЕКП № 2047540021059765) среди мужчин и женщин

30 октября-02 ноября 2026 г. Новосибирская область, г.Бердск

Весовая категория: Мужчины 54 кг

31.10.2026 (День 1) ПЛОЩАДКА 3

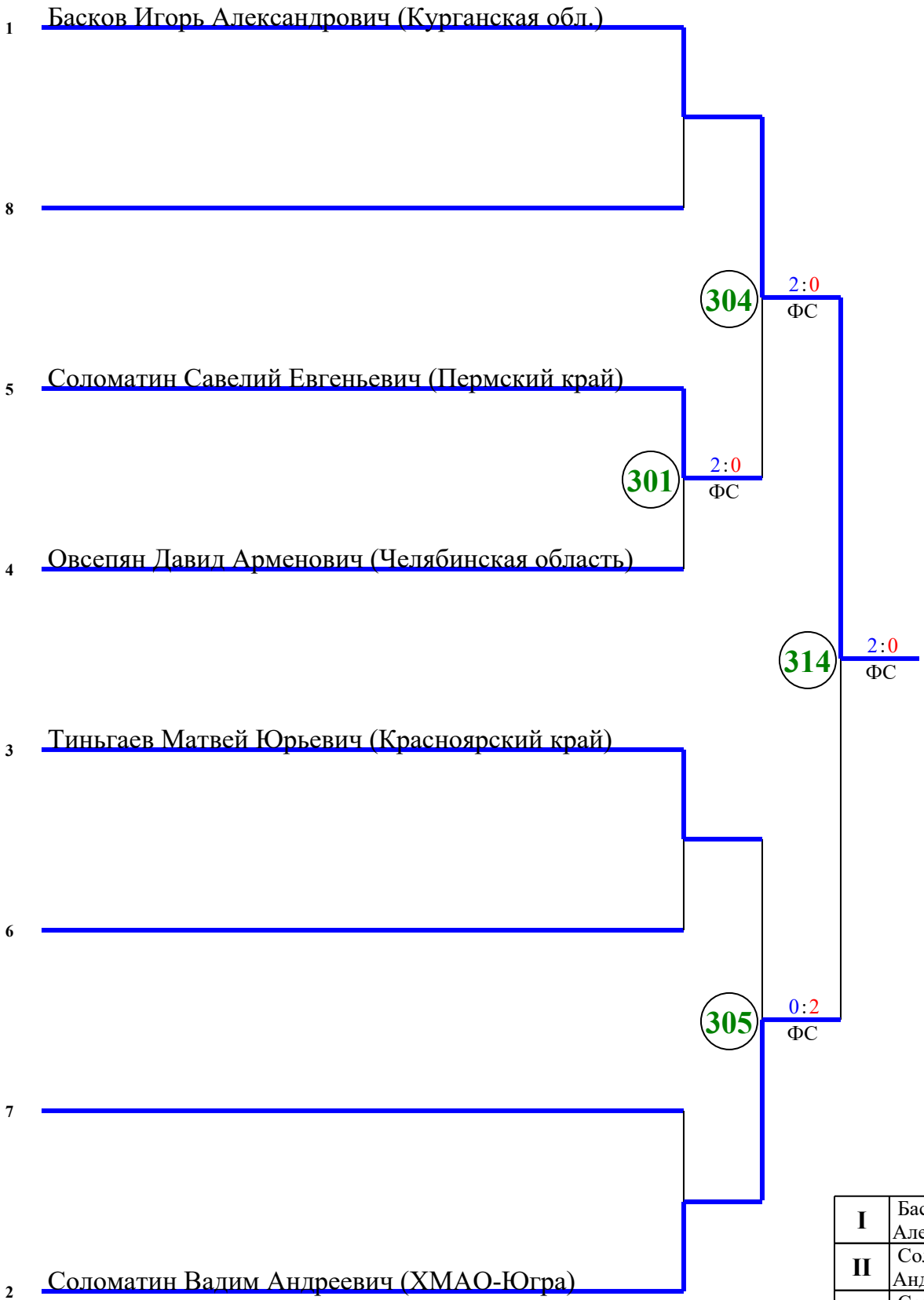

I	Басков Игорь Александрович
II	Соломатин Вадим Андреевич
III	Соломатин Савелий Евгеньевич
III	Тиньгаев Матвей Юрьевич

ОПР - остановка по решению рефери, РБ - победа по разнице баллов, ПП - победа по предпочтительности ВЗ - победа вследствии объявленных мер взыскания, ФС - победа по фин. счёту, ПДР - победа в доп. раунде ДСКВ - дисквалификация, СС - снятие спортсмена/травма

Председатель судейской коллегии _____

Главный секретарь _____

ПРОТОКОЛ ХОДА СОРЕВНОВАНИЙ

Всероссийские соревнования по тхэквондо ВТФ "Кубок КБИ Мангуста" (ЕКП № 2047540021059765) среди мужчин и женщин

30 октября-02 ноября 2026 г. Новосибирская область, г.Бердск

Весовая категория: Мужчины 58 кг

31.10.2026 (День 1) ПЛОЩАДКА 3

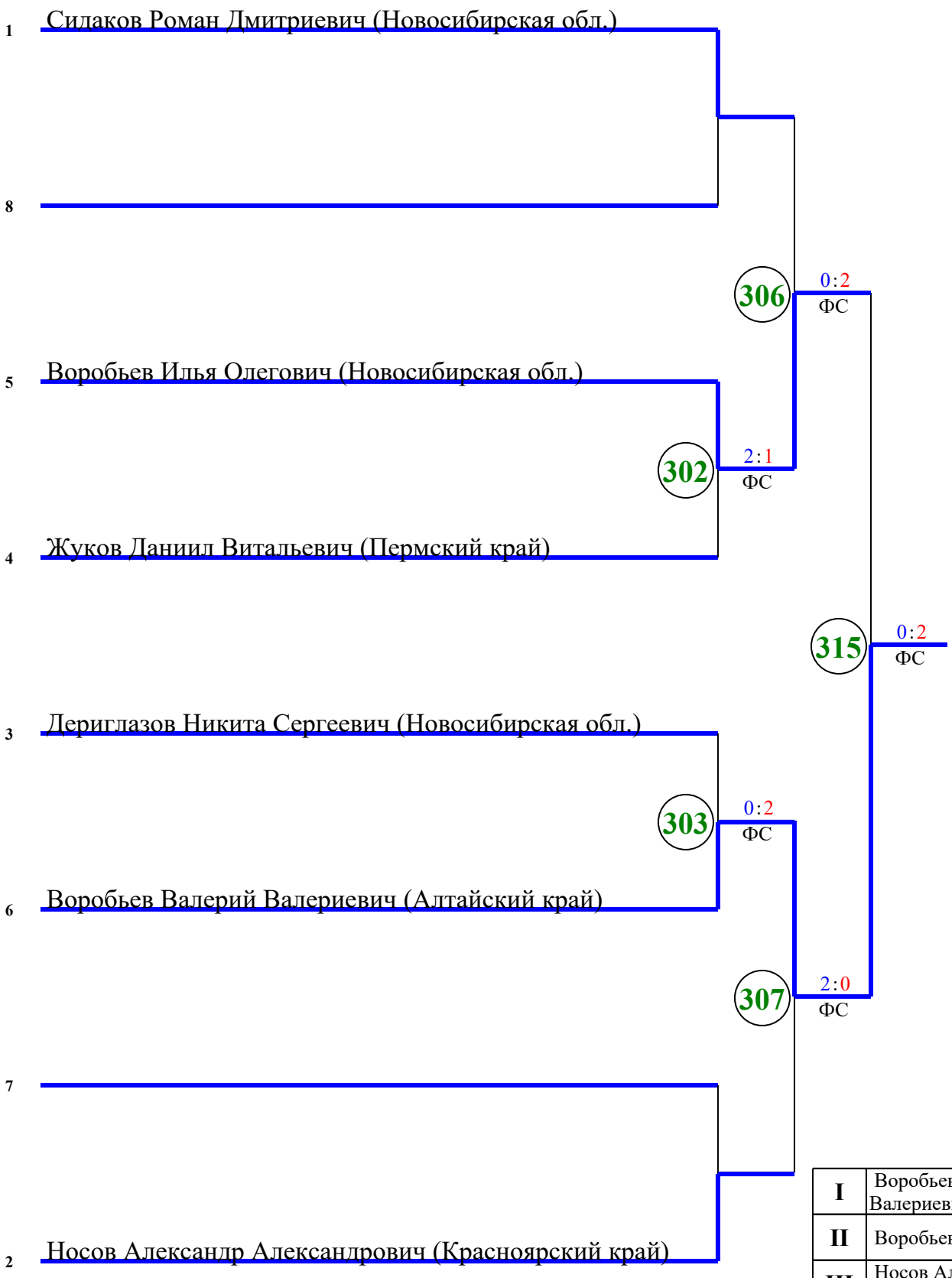

I	Воробьев Валерий Валериевич
II	Воробьев Илья Олегович
III	Носов Александр Александрович
III	Сидаков Роман Дмитриевич

ОПР - остановка по решению рефери, РБ - победа по разнице баллов, ПП - победа по предпочтительности
ВЗ - победа вследствии объявленных мер взыскания, ФС - победа по фин. счёту, ПДР - победа в доп. раунде
ДСКВ - дисквалификация, СС - снятие спортсмена/травма

Председатель судейской коллегии _____

Главный секретарь _____

ПРОТОКОЛ ХОДА СОРЕВНОВАНИЙ

Всероссийские соревнования по тхэквондо ВТФ "Кубок КБИ Мангуста" (ЕКП № 2047540021059765) среди мужчин и женщин

30 октября-02 ноября 2026 г. Новосибирская область, г.Бердск

Весовая категория: Мужчины 63 кг

31.10.2026 (День 1) ПЛОЩАДКА 4

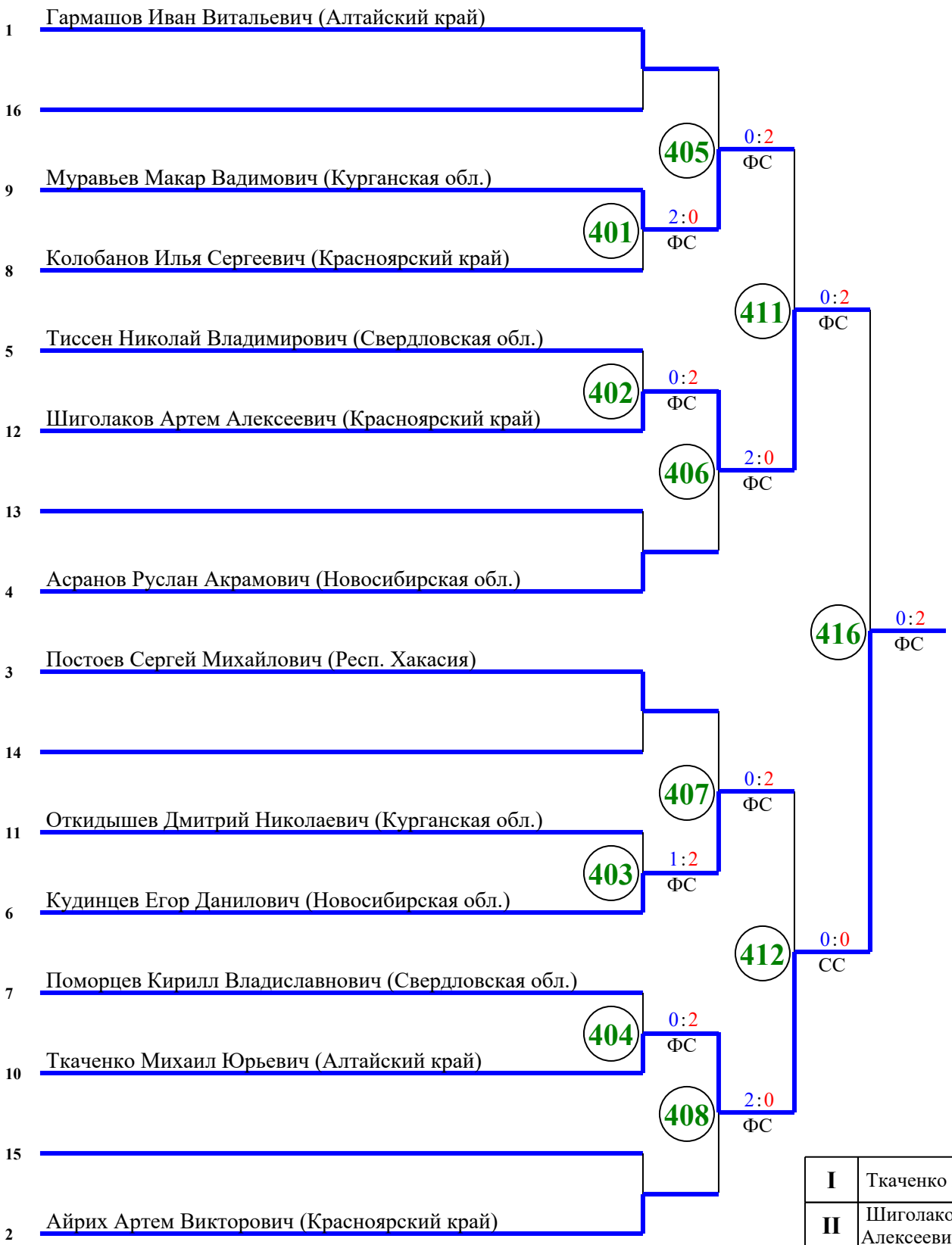

I	Ткаченко Михаил Юрьевич
II	Шиголаков Артем Алексеевич
III	Кудинцев Егор Данилович
III	Муравьев Макар Вадимович

ОПР - остановка по решению рефери, РБ - победа по разнице баллов, ПП - победа по предпочтительности ВЗ - победа вследствии объявленных мер взыскания, ФС - победа по фин. счёту, ПДР - победа в доп. раунде ДСКВ - дисквалификация, СС - снятие спортсмена/травма

Председатель судейской коллегии _____

Главный секретарь _____

ПРОТОКОЛ ХОДА СОРЕВНОВАНИЙ

Всероссийские соревнования по тхэквондо ВТФ "Кубок КБИ Мангуста" (ЕКП № 2047540021059765) среди мужчин и женщин

30 октября-02 ноября 2026 г. Новосибирская область, г.Бердск

Весовая категория: Мужчины 68 кг

31.10.2026 (День 1) ПЛОЩАДКА 4

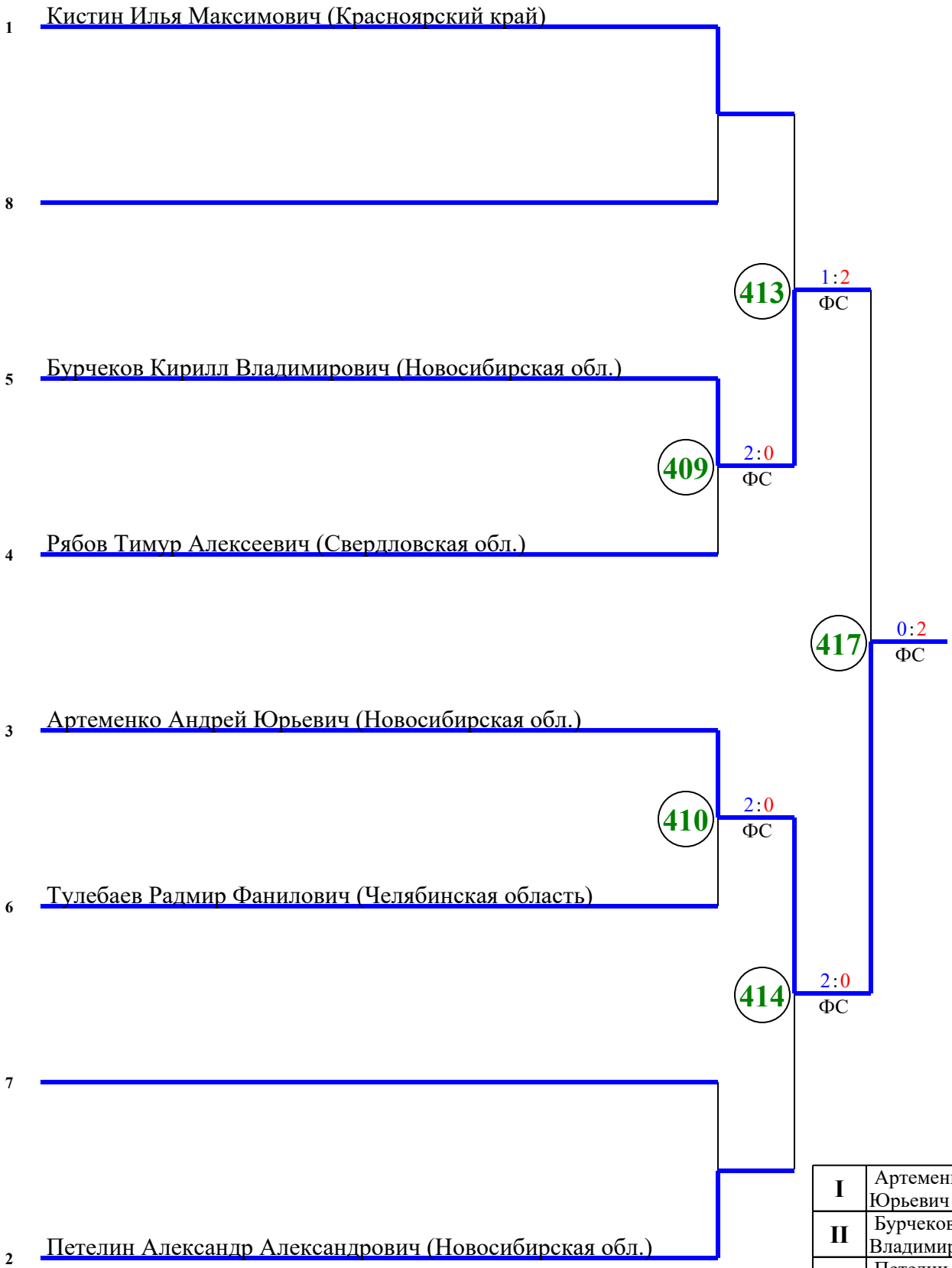

I	Артеменко Андрей Юрьевич
II	Бурчеков Кирилл Владимирович
III	Петелин Александр Александрович
III	Кистин Илья Максимович

ОПР - остановка по решению рефери, РБ - победа по разнице баллов, ПП - победа по предпочтительности
ВЗ - победа вследствии объявленных мер взыскания, ФС - победа по фин. счёту, ПДР - победа в доп. раунде
ДСКВ - дисквалификация, СС - снятие спортсмена/травма

Председатель судейской коллегии _____

Главный секретарь _____

ПРОТОКОЛ ХОДА СОРЕВНОВАНИЙ

Всероссийские соревнования по тхэквондо ВТФ "Кубок КБИ Мангуста" (ЕКП № 2047540021059765) среди мужчин и женщин

30 октября-02 ноября 2026 г. Новосибирская область, г.Бердск

Весовая категория: Мужчины 74 кг

31.10.2026 (День 1) ПЛОЩАДКА 5

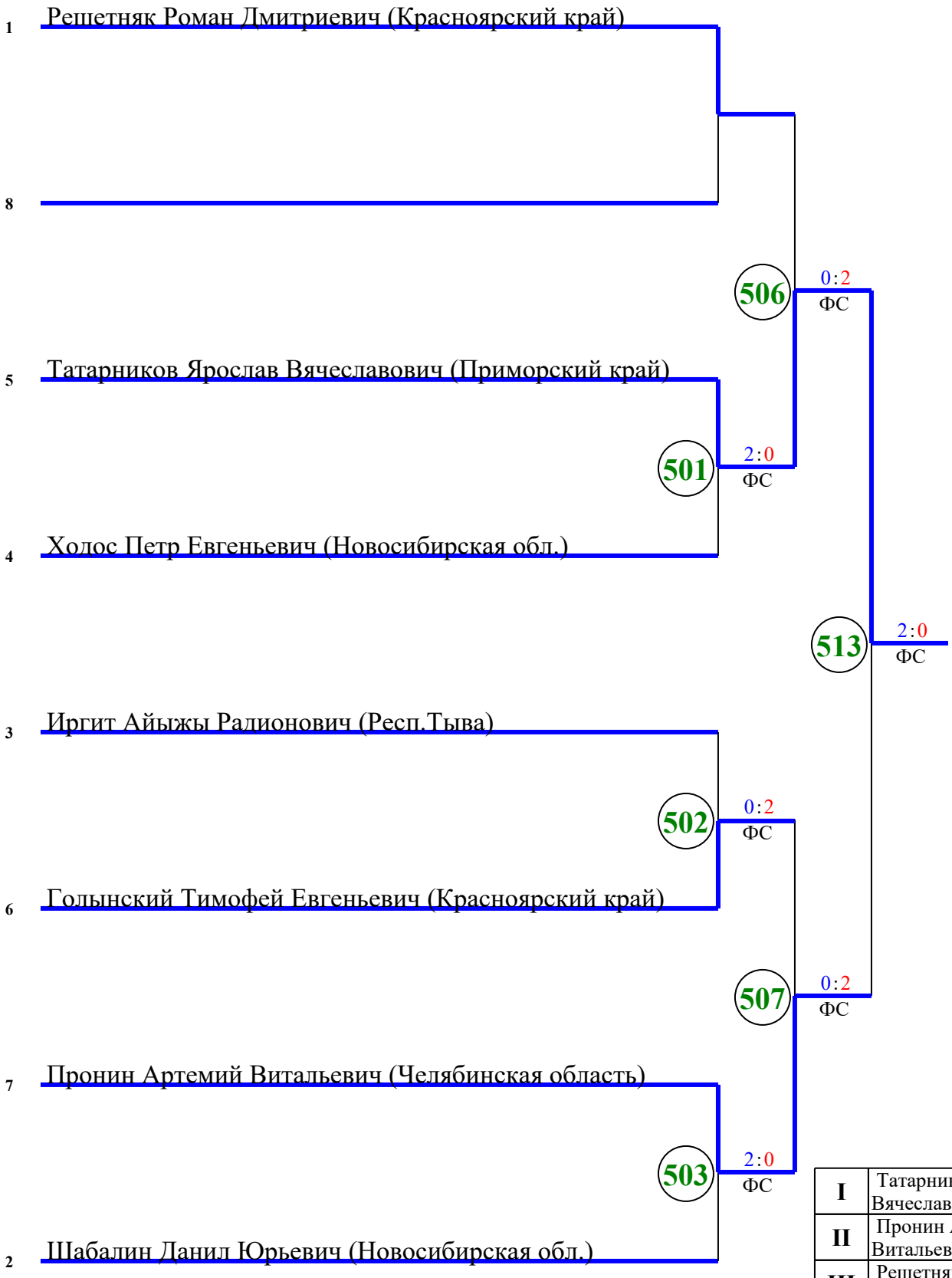

I	Татарников Ярослав Вячеславович
II	Пронин Артемий Витальевич
III	Решетняк Роман Дмитриевич
III	Голынский Тимофей Евгеньевич

ОПР - остановка по решению рефери, РБ - победа по разнице баллов, ПП - победа по предпочтительности
ВЗ - победа вследствии объявленных мер взыскания, ФС - победа по фин. счёту, ПДР - победа в доп. раунде
ДСКВ - дисквалификация, СС - снятие спортсмена/травма

Председатель судейской коллегии _____

Главный секретарь _____

ПРОТОКОЛ ХОДА СОРЕВНОВАНИЙ

Всероссийские соревнования по тхэквондо ВТФ "Кубок КБИ Мангуста" (ЕКП № 2047540021059765) среди мужчин и женщин

30 октября-02 ноября 2026 г. Новосибирская область, г.Бердск

Весовая категория: Мужчины 80 кг

31.10.2026 (День 1) ПЛОЩАДКА 5

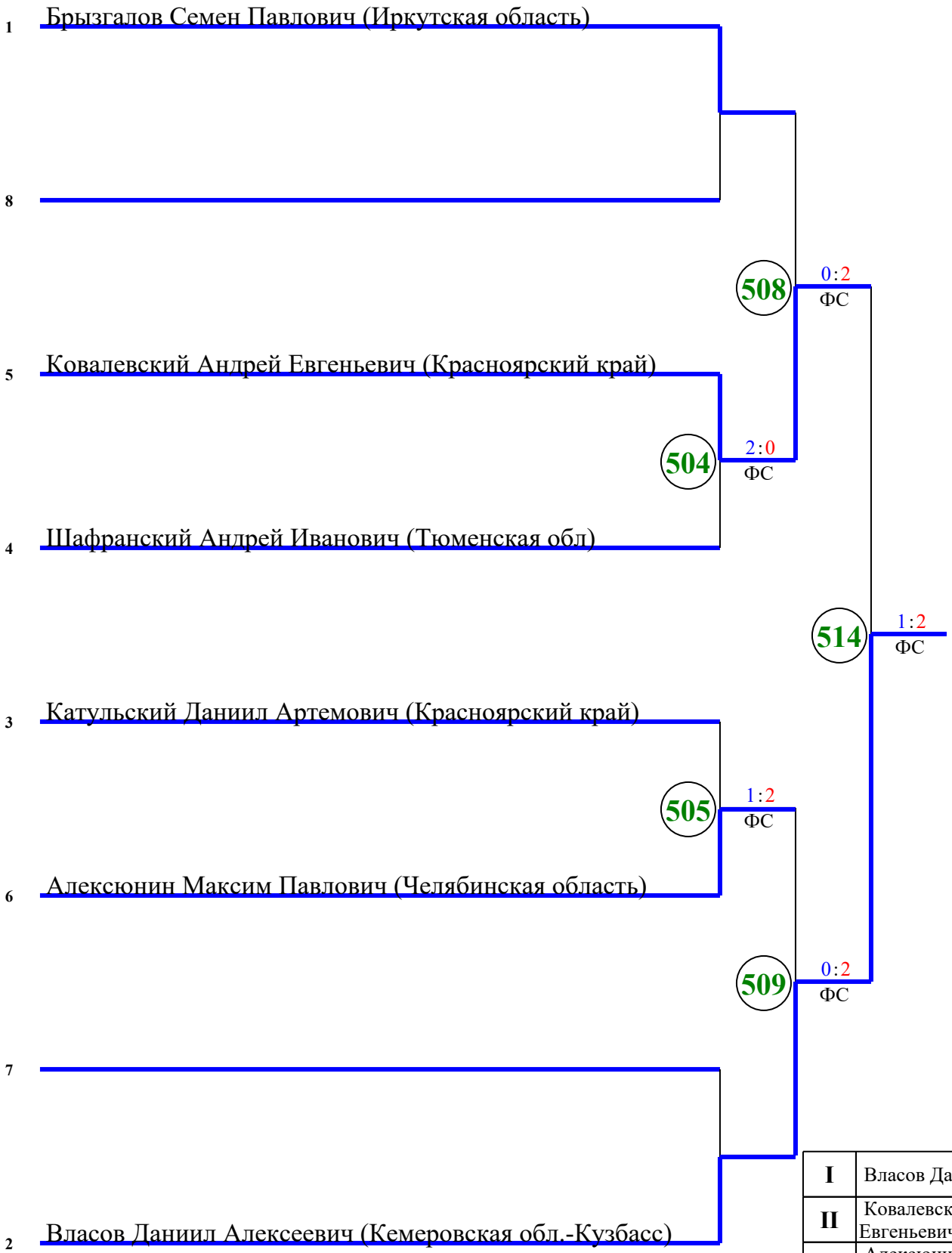

I	Власов Даниил Алексеевич
II	Ковалевский Андрей Евгеньевич
III	Алексюнин Максим Павлович
III	Брызгалов Семен Павлович

ОПР - остановка по решению рефери, РБ - победа по разнице баллов, ПП - победа по предпочтительности
ВЗ - победа вследствии объявленных мер взыскания, ФС - победа по фин. счёту, ПДР - победа в доп. раунде
ДСКВ - дисквалификация, СС - снятие спортсмена/травма

Председатель судейской коллегии _____

Главный секретарь _____

ПРОТОКОЛ ХОДА СОРЕВНОВАНИЙ

Всероссийские соревнования по тхэквондо ВТФ "Кубок КБИ Мангуста" (ЕКП № 2047540021059765) среди мужчин и женщин

30 октября-02 ноября 2026 г. Новосибирская область, г.Бердск

Весовая категория: Мужчины 87 кг

31.10.2026 (День 1) ПЛОЩАДКА 5

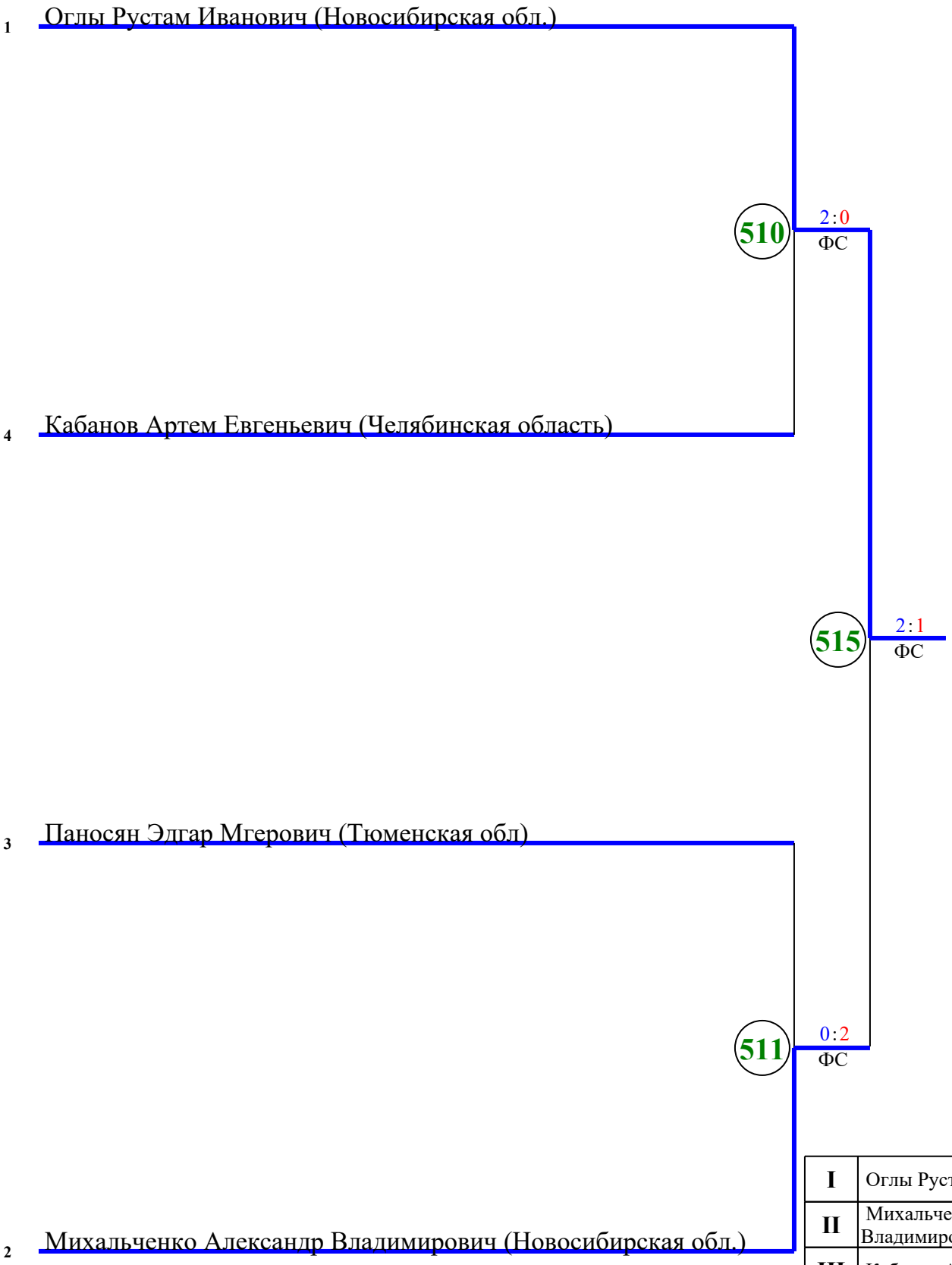

I	Оглы Рустам Иванович
II	Михальченко Александр Владимирович
III	Кабанов Артем Евгеньевич
III	Паносян Эдгар Мгерович

ОПР - остановка по решению рефери, РБ - победа по разнице баллов, ПП - победа по предпочтительности
ВЗ - победа вследствии объявленных мер взыскания, ФС - победа по фин. счёту, ПДР - победа в доп. раунде
ДСКВ - дисквалификация, СС - снятие спортсмена/травма

Председатель судейской коллегии _____

Главный секретарь _____

ПРОТОКОЛ ХОДА СОРЕВНОВАНИЙ

Всероссийские соревнования по тхэквондо ВТФ "Кубок КБИ Мангуста" (ЕКП № 2047540021059765) среди мужчин и женщин

30 октября-02 ноября 2026 г. Новосибирская область, г.Бердск

Весовая категория: Мужчины 87+ кг

31.10.2026 (День 1) ПЛОЩАДКА 5

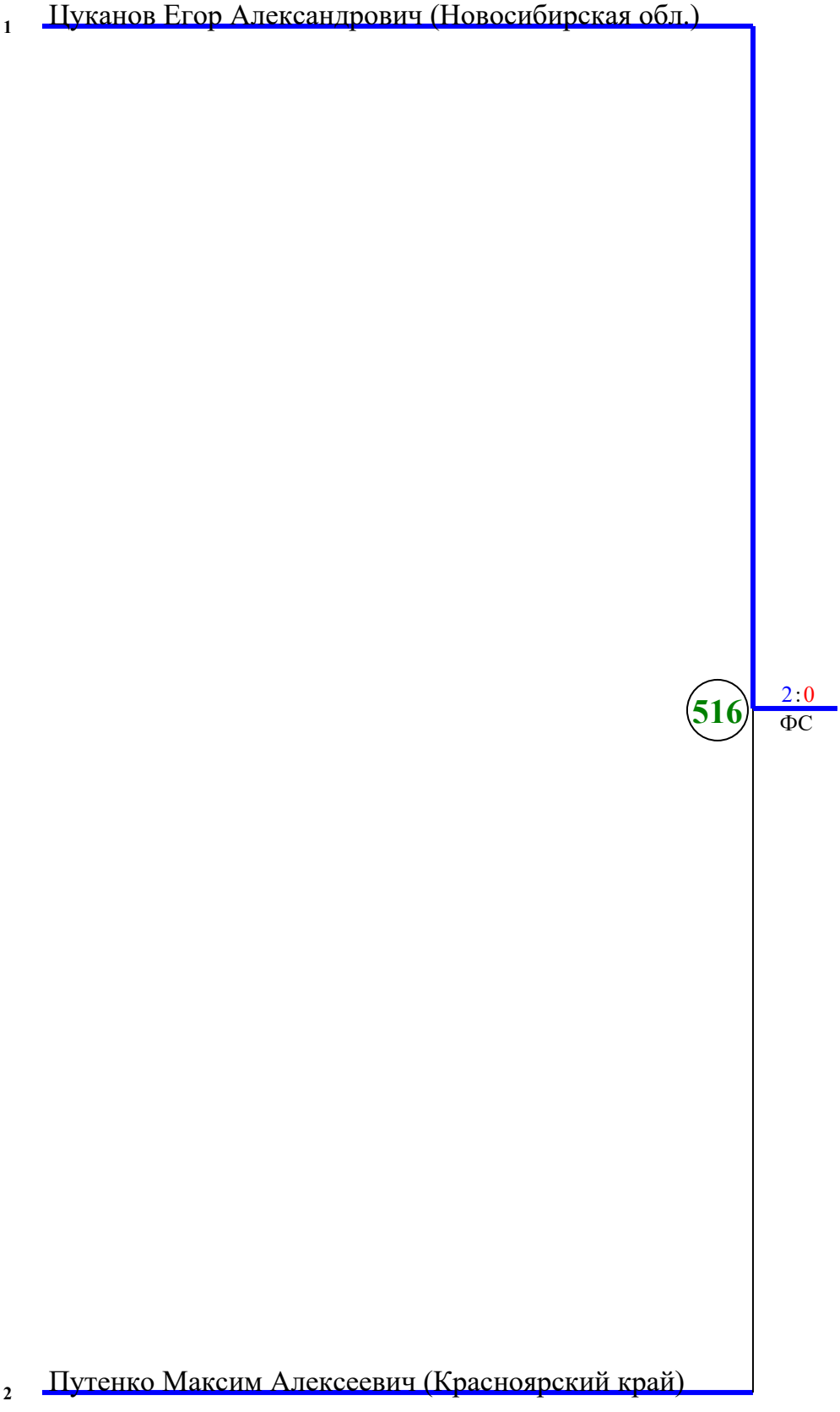

I	Цуканов Егор Александрович
II	Путенко Максим Алексеевич
III	
III	

ОПР - остановка по решению рефери, РБ - победа по разнице баллов, ПП - победа по предпочтительности
ВЗ - победа вследствии объявленных мер взыскания, ФС - победа по фин. счёту, ПДР - победа в доп. раунде
ДСКВ - дисквалификация, СС - снятие спортсмена/травма

Председатель судейской коллегии _____

Главный секретарь _____

ПРОТОКОЛ ХОДА СОРЕВНОВАНИЙ

Всероссийские соревнования по тхэквондо ВТФ "Кубок КБИ Мангуста" (ЕКП № 2047540021059765) среди мужчин и женщин

30 октября-02 ноября 2026 г. Новосибирская область, г.Бердск

Весовая категория: Женщины 49 кг

31.10.2026 (День 1) ПЛОЩАДКА 3

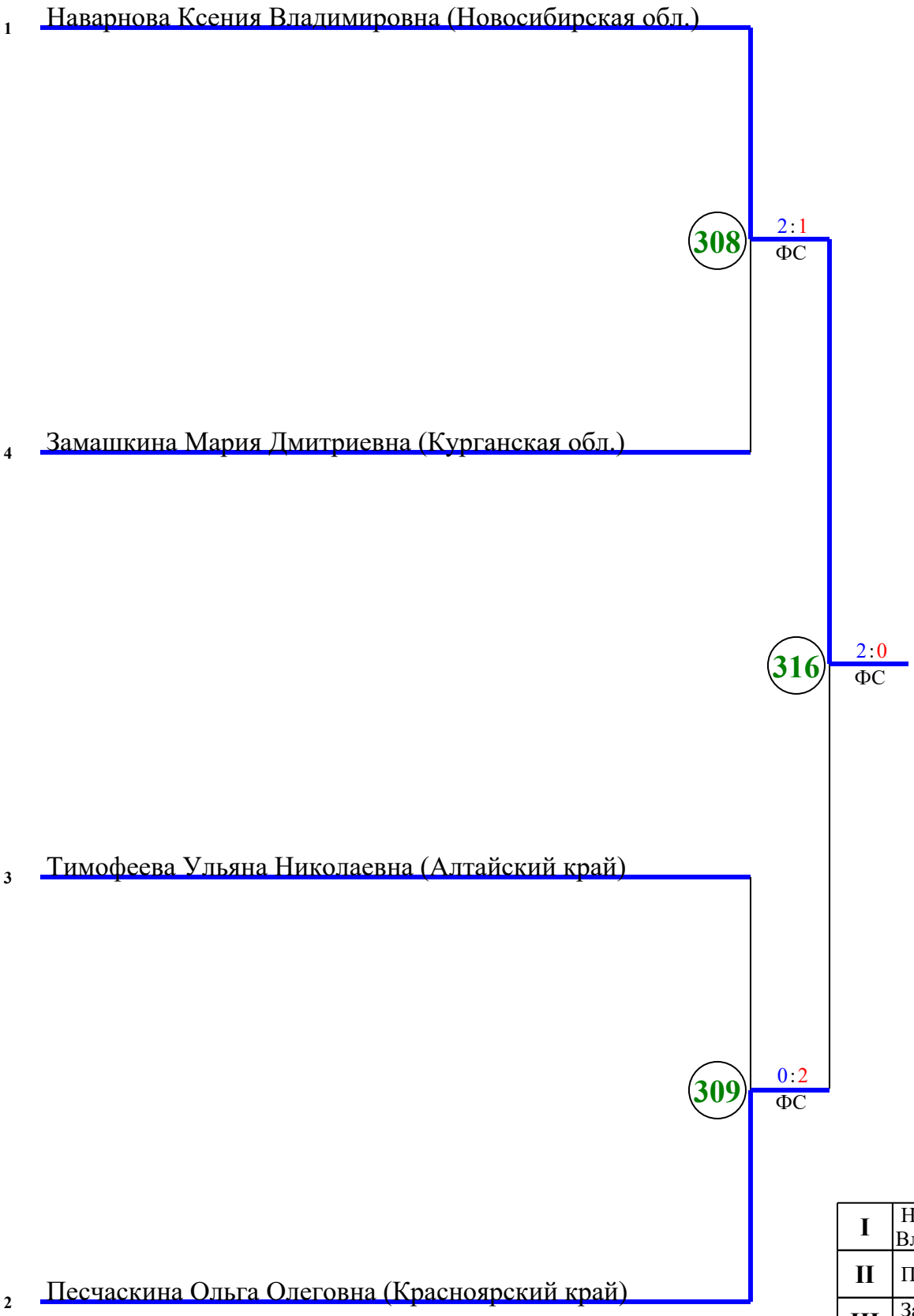

I	Наварнова Ксения Владимировна
II	Песчаскина Ольга Олеговна
III	Замашкина Мария Дмитриевна
III	Тимофеева Ульяна Николаевна

ОПР - остановка по решению рефери, РБ - победа по разнице баллов, ПП - победа по предпочтительности ВЗ - победа вследствии объявленных мер взыскания, ФС - победа по фин. счёту, ПДР - победа в доп. раунде ДСКВ - дисквалификация, СС - снятие спортсмена/травма

Председатель судейской коллегии _____

Главный секретарь _____

ПРОТОКОЛ ХОДА СОРЕВНОВАНИЙ

Всероссийские соревнования по тхэквондо ВТФ "Кубок КБИ Мангуста" (ЕКП № 2047540021059765) среди мужчин и женщин

30 октября-02 ноября 2026 г. Новосибирская область, г.Бердск

Весовая категория: Женщины 53 кг

31.10.2026 (День 1) ПЛОЩАДКА 3

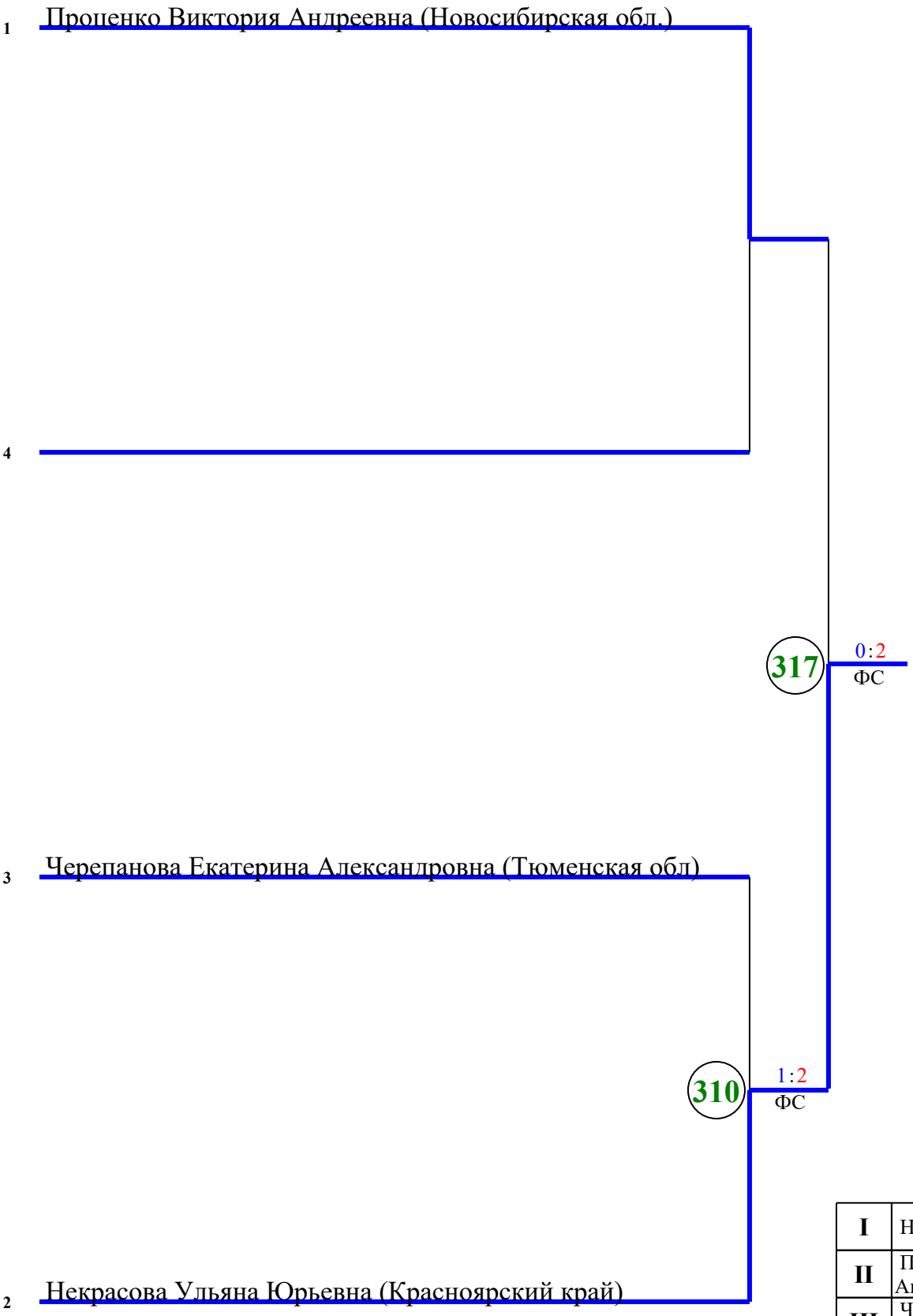

I	Некрасова Ульяна Юрьевна
II	Проценко Виктория Андреевна
III	Черепанова Екатерина Александровна
III	

ОПР - остановка по решению рефери, РБ - победа по разнице баллов, ПП - победа по предпочтительности ВЗ - победа вследствии объявленных мер взыскания, ФС - победа по фин. счёту, ПДР - победа в доп. раунде ДСКВ - дисквалификация, СС - снятие спортсмена/травма

Председатель судейской коллегии _____

Главный секретарь _____

ПРОТОКОЛ ХОДА СОРЕВНОВАНИЙ

Всероссийские соревнования по тхэквондо ВТФ "Кубок КБИ Мангуста" (ЕКП № 2047540021059765) среди мужчин и женщин

30 октября-02 ноября 2026 г. Новосибирская область, г.Бердск

Весовая категория: Женщины 57 кг

31.10.2026 (День 1) ПЛОЩАДКА 3

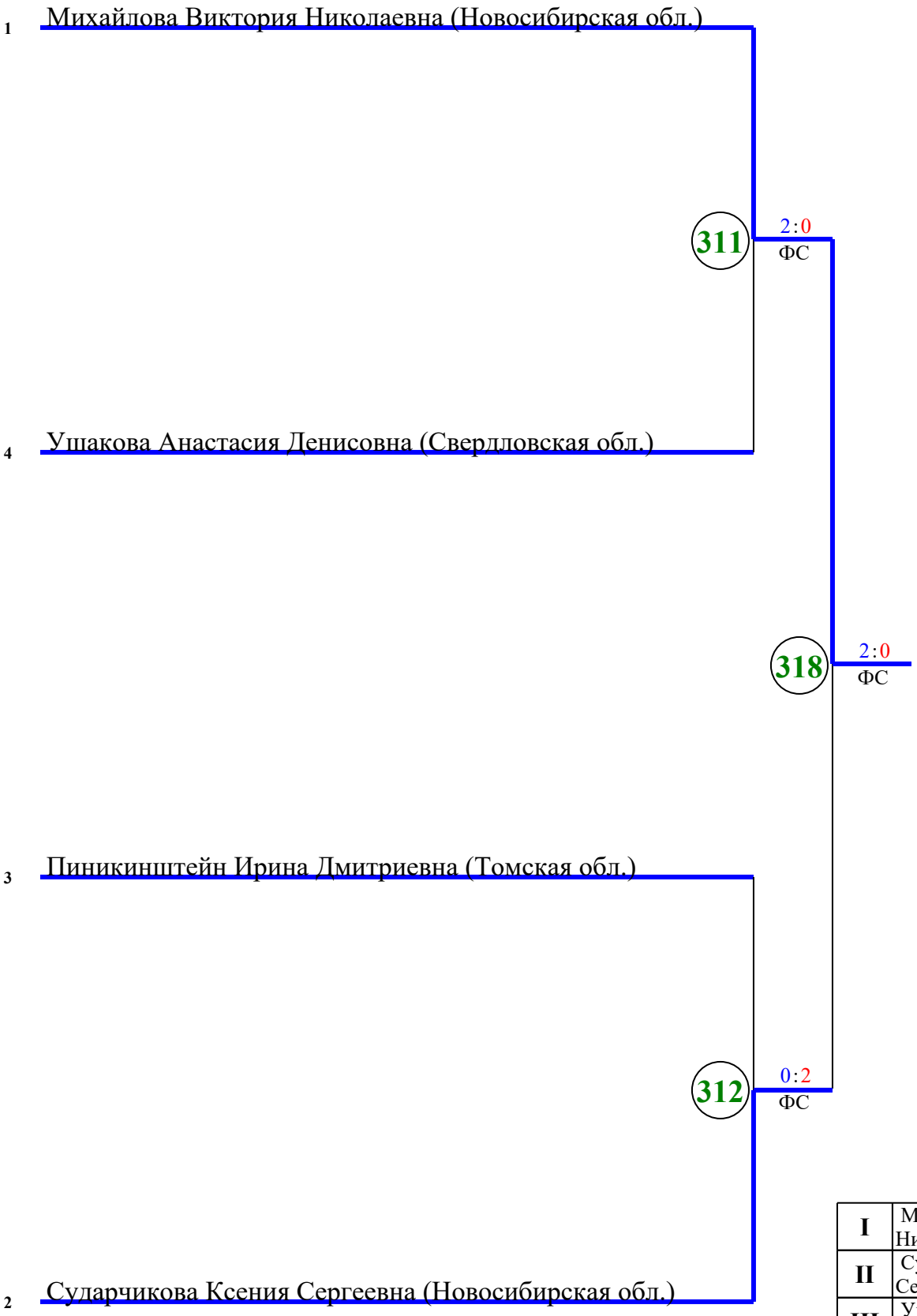

I	Михайлова Виктория Николаевна
II	Сударчикова Ксения Сергеевна
III	Ушакова Анастасия Денисовна
III	Пиникинштейн Ирина Дмитриевна

ОПР - остановка по решению рефери, РБ - победа по разнице баллов, ПП - победа по предпочтительности ВЗ - победа вследствии объявленных мер взыскания, ФС - победа по фин. счёту, ПДР - победа в доп. раунде ДСКВ - дисквалификация, СС - снятие спортсмена/травма

Председатель судейской коллегии _____

Главный секретарь _____

ПРОТОКОЛ ХОДА СОРЕВНОВАНИЙ

Всероссийские соревнования по тхэквондо ВТФ "Кубок КБИ Мангуста" (ЕКП № 2047540021059765) среди мужчин и женщин

30 октября-02 ноября 2026 г. Новосибирская область, г.Бердск

Весовая категория: Женщины 62 кг

31.10.2026 (День 1) ПЛОЩАДКА 3

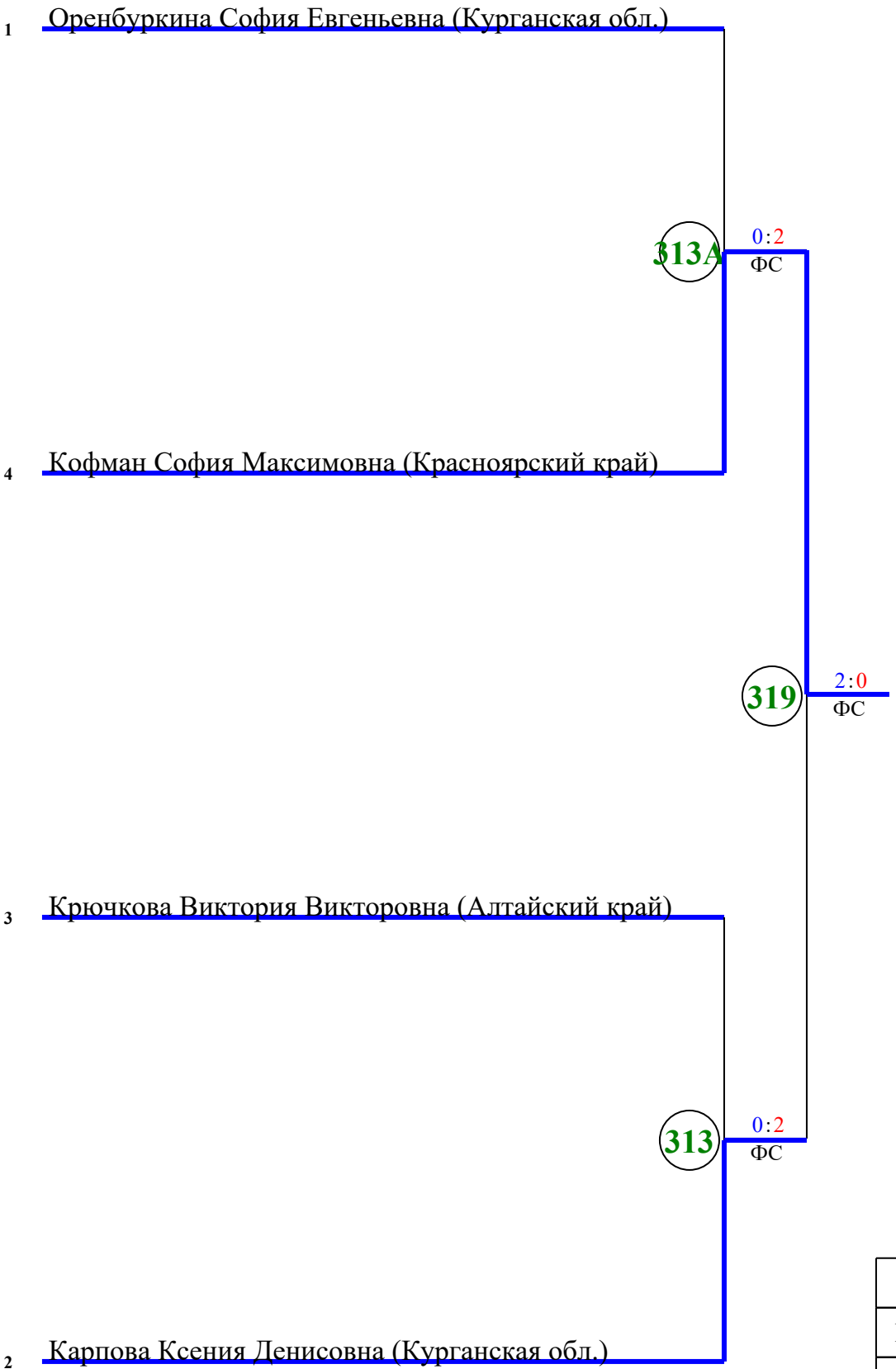

I	Кофман София Максимовна
II	Карпова Ксения Денисовна
III	Оренбуркина София Евгеньевна
III	Крючкова Виктория Викторовна

ОПР - остановка по решению рефери, РБ - победа по разнице баллов, ПП - победа по предпочтительности ВЗ - победа вследствии объявленных мер взыскания, ФС - победа по фин. счёту, ПДР - победа в доп. раунде ДСКВ - дисквалификация, СС - снятие спортсмена/травма

Председатель судейской коллегии _____

Главный секретарь _____

ПРОТОКОЛ ХОДА СОРЕВНОВАНИЙ

Всероссийские соревнования по тхэквондо ВТФ "Кубок КБИ Мангуста" (ЕКП № 2047540021059765) среди мужчин и женщин

30 октября-02 ноября 2026 г. Новосибирская область, г.Бердск

Весовая категория: Женщины 67 кг

31.10.2026 (День 1) ПЛОЩАДКА 4

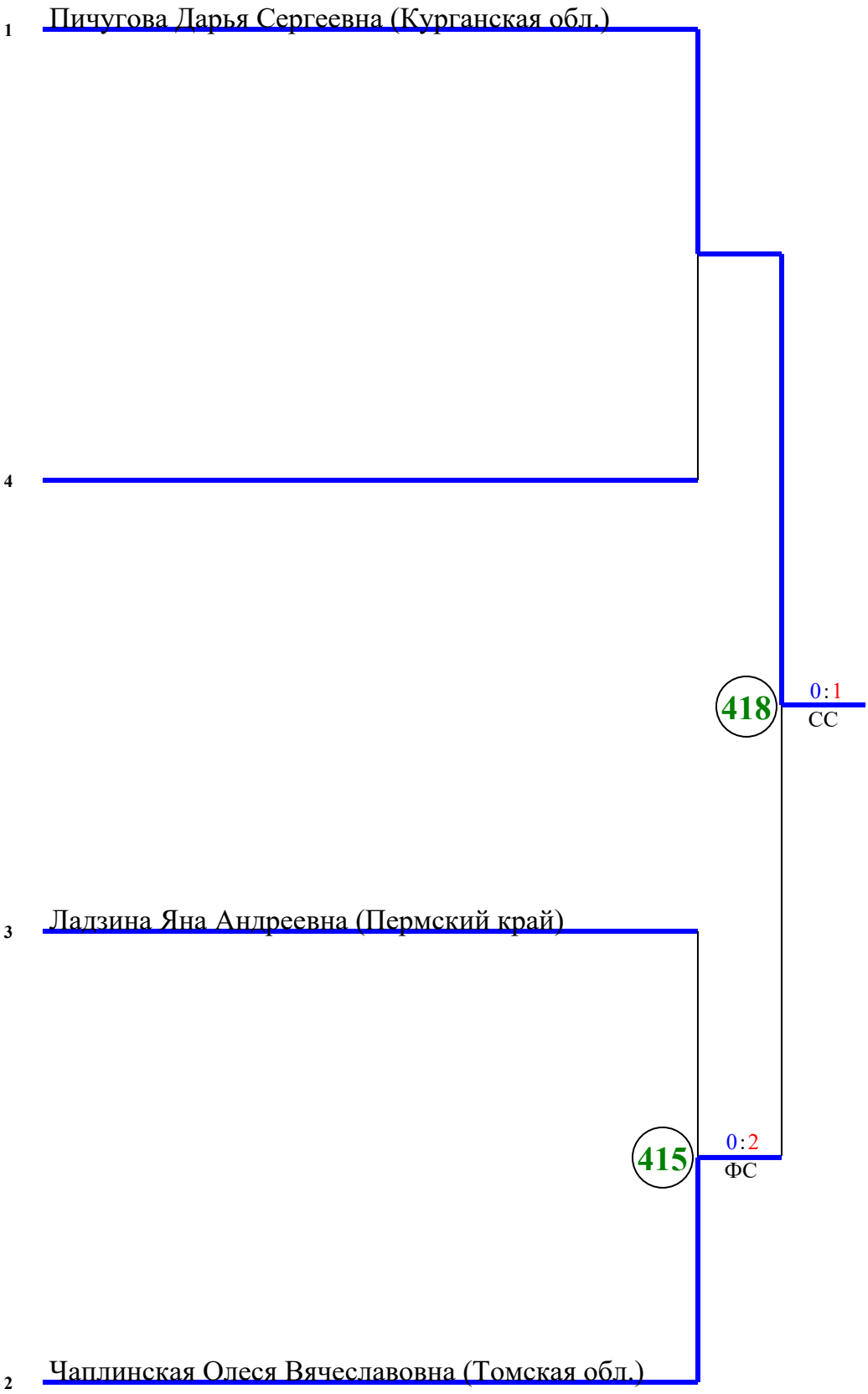

I	Пичугова Дарья Сергеевна
II	Чаплинская Олеся Вячеславовна
III	Ладзина Яна Андреевна
III	

ОПР - остановка по решению рефери, РБ - победа по разнице баллов, ПП - победа по предпочтительности
ВЗ - победа вследствии объявленных мер взыскания, ФС - победа по фин. счёту, ПДР - победа в доп. раунде
ДСКВ - дисквалификация, СС - снятие спортсмена/травма

Председатель судейской коллегии _____

Главный секретарь _____

ПРОТОКОЛ ХОДА СОРЕВНОВАНИЙ

Всероссийские соревнования по тхэквондо ВТФ "Кубок КБИ Мангуста" (ЕКП № 2047540021059765) среди мужчин и женщин

30 октября-02 ноября 2026 г. Новосибирская область, г.Бердск

Весовая категория: Женщины 73 кг

31.10.2026 (День 1) ПЛОЩАДКА 5

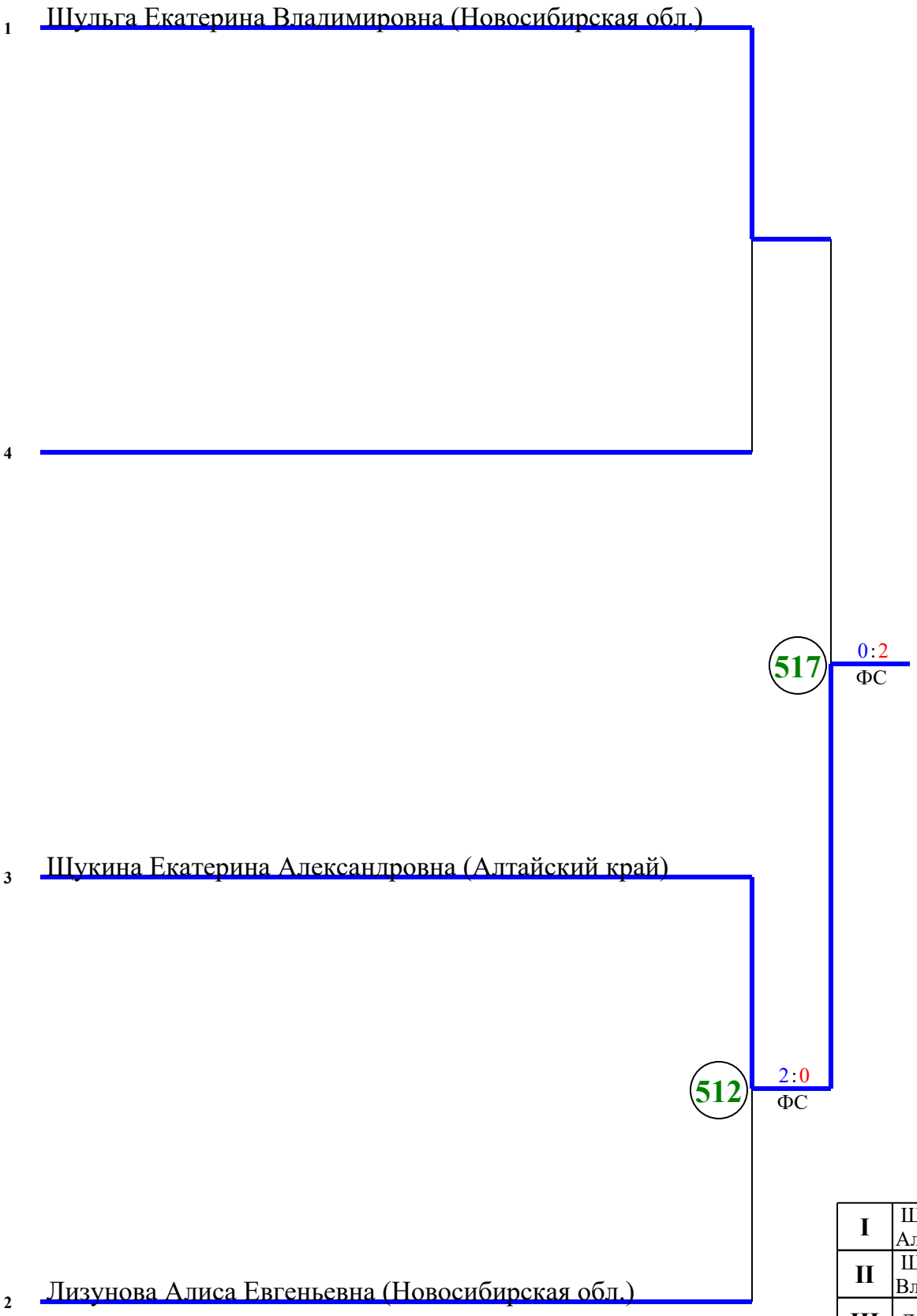

I	Щукина Екатерина Александровна
II	Шульга Екатерина Владимировна
III	Лизунова Алиса Евгеньевна
III	

ОПР - остановка по решению рефери, РБ - победа по разнице баллов, ПП - победа по предпочтительности
ВЗ - победа вследствии объявленных мер взыскания, ФС - победа по фин. счёту, ПДР - победа в доп. раунде
ДСКВ - дисквалификация, СС - снятие спортсмена/травма

Председатель судейской коллегии _____

Главный секретарь _____